# НГН 900x350

Решетка вентиляционная с нерегулируемыми горизонтальными наклонными жалюзи

• Материал корпуса: Пластик

| | Единица измерения | НГН 900x350 |
|---|---|---|

## Размеры
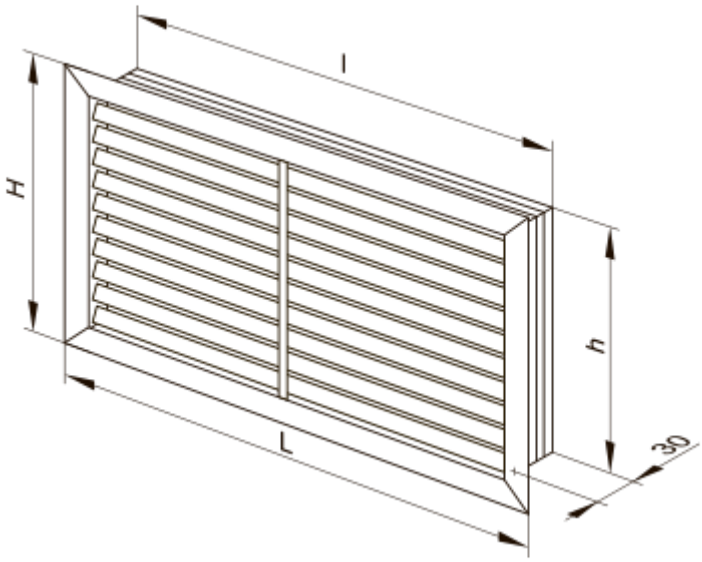
| H | L | h | l |
|---|---|---|---|
| 363 | 912 | 349 | 898 |