# НК 125-1,6-1 У



Нагреватель канальный электрический с модулем регулирования температуры или с блоком управления

• Материал корпуса: Оцинкованная сталь

| | Единица измерения | НК 125-1,6-1 У |
|---|---|---|
| Размер подключаемого воздуховода | мм | 125 |
| Фазность | - | 1 |
| Минимальное напряжение питания | В | 230 |
| Максимальное напряжение питания | В | 230 |
| Частота сети питания | Гц | 50 |
| Номинальная мощность | Вт | 1600 |
| Вес | кг | 1 |

## Размеры

| Ø D | B | H | L | L1 |
|---|---|---|---|---|
| 124 | 126 | 230 | 370 | 290 |

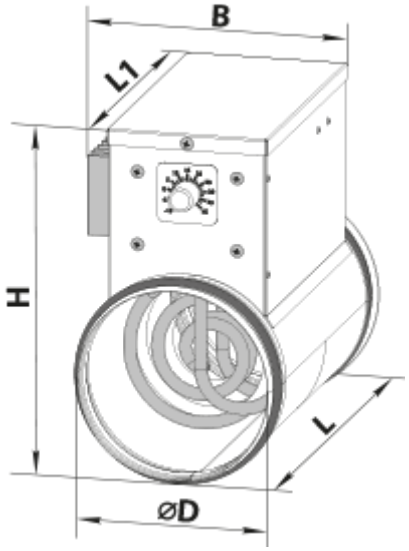


## Аксессуары

### Наружные датчики температуры

| Наименование | Фото | Описание |
|---|---|---|
| КДТ2-М 100 |  | Канальные датчики температуры |
| КДТ2-М 150 |  | Канальные датчики температуры |
| КДТ2-М 200 |  | Канальные датчики температуры |
| КДТ2-М 400 |  | Канальные датчики температуры |
| КДТ2-М1 100 |  | Канальные датчики температуры |
| КДТ2-М1 150 |  | Канальные датчики температуры |
| КДТ2-М1 200 |  | Канальные датчики температуры |
| КДТ2-М1 400 |  | Канальные датчики температуры |
| КДТ2-МК 100 |  | Канальные датчики температуры с клеммной коробкой |

| | | |
|---|---|---|
| КДТ2-МК 150 |  | Канальные датчики температуры с клеммной коробкой |
| КДТ2-МК 200 |  | Канальные датчики температуры с клеммной коробкой |
| КДТ2-МК 400 |  | Канальные датчики температуры с клеммной коробкой |