НК 200-5,1-3



Канальные электрические нагреватели с круглым сечением

• Материал корпуса: Оцинкованная сталь

	Единица измерения	НК 200-5,1-3
Размер подключаемого воздуховода	мм	200
Фазность	-	3
Минимальное напряжение питания	В	400
Максимальное напряжение питания	В	400
Частота сети питания	Гц	50
Номинальная мощность	Вт	5100
Вес	кг	3.5

Размеры

ØD	B	H	L	L1	L2
199	150	302	376	296	40

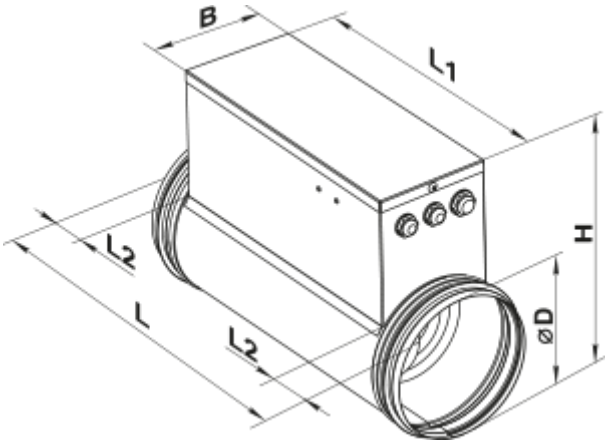

Аксессуары

Наружные датчики температуры

Наименование	Фото	Описание
КДТ2-М 100		Канальные датчики температуры
КДТ2-М 150		Канальные датчики температуры
КДТ2-М 200		Канальные датчики температуры
КДТ2-М 400		Канальные датчики температуры
КДТ2-М1 100		Канальные датчики температуры
КДТ2-М1 150		Канальные датчики температуры
КДТ2-М1 200		Канальные датчики температуры
КДТ2-М1 400		Канальные датчики температуры
КДТ2-МК 100		Канальные датчики температуры с клеммной коробкой
КДТ2-МК 150		Канальные датчики температуры с клеммной коробкой

КДТ2-МК 200		Канальные датчики температуры с клеммной коробкой
КДТ2-МК 400		Канальные датчики температуры с клеммной коробкой

Регулятор мощности электрических нагревателей

Наименование	Фото	Описание
PULSER-M		Регулятор мощности одно- и двухфазных электронагревателей