НК 250-1,2-1 У



Нагреватель канальный электрический с модулем регулирования температуры или с блоком управления

• Материал корпуса: Оцинкованная сталь

	Единица измерения	НК 250-1,2-1 У
Размер подключаемого воздуховода	мм	250
Фазность	-	1
Минимальное напряжение питания	В	230
Максимальное напряжение питания	В	230
Частота сети питания	Гц	50
Номинальная мощность	Вт	1200
Вес	кг	1

Размеры

Ø D	B	H	L	L1
249	174	356	376	298

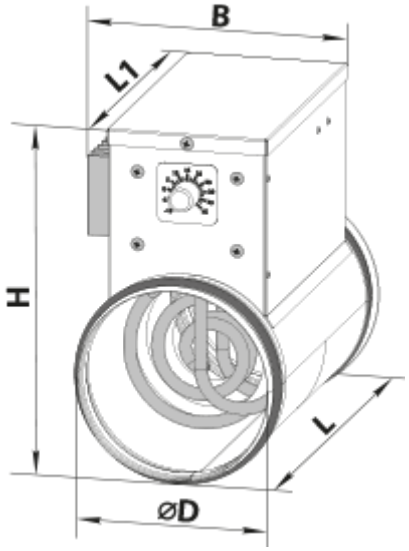

Аксессуары

Наружные датчики температуры

Наименование	Фото	Описание
КДТ2-М 100		Канальные датчики температуры
КДТ2-М 150		Канальные датчики температуры
КДТ2-М 200		Канальные датчики температуры
КДТ2-М 400		Канальные датчики температуры
КДТ2-М1 100		Канальные датчики температуры
КДТ2-М1 150		Канальные датчики температуры
КДТ2-М1 200		Канальные датчики температуры
КДТ2-М1 400		Канальные датчики температуры
КДТ2-МК 100		Канальные датчики температуры с клеммной коробкой

КДТ2-МК 150		Канальные датчики температуры с клеммной коробкой
КДТ2-МК 200		Канальные датчики температуры с клеммной коробкой
КДТ2-МК 400		Канальные датчики температуры с клеммной коробкой