НК 800x500-27,0-3 У

Канальные электрические нагреватели с прямоугольным сечением с блоком управления

- Материал корпуса: Оцинкованная сталь



	Единица измерения	НК 800x500-27,0-3 У
Фазность	-	3
Минимальное напряжение питания	В	400
Максимальное напряжение питания	В	400
Частота сети питания	Гц	50
Номинальная мощность	Вт	27000
Вес	кг	20.6

Размеры

B	B1	B2	H	H1	H2	L
800	820	1024	500	520	540	410

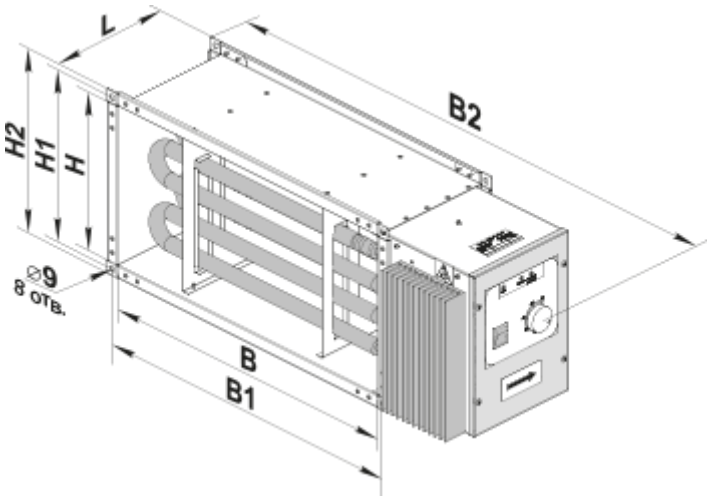

Аксессуары

Наружные датчики температуры

Наименование	Фото	Описание
КДТ2-М 100		Канальные датчики температуры
КДТ2-М 150		Канальные датчики температуры
КДТ2-М 200		Канальные датчики температуры
КДТ2-М 400		Канальные датчики температуры
КДТ2-М1 100		Канальные датчики температуры
КДТ2-М1 150		Канальные датчики температуры
КДТ2-М1 200		Канальные датчики температуры
КДТ2-М1 400		Канальные датчики температуры
КДТ2-МК 100		Канальные датчики температуры с клеммной коробкой

КДТ2-МК 150		Канальные датчики температуры с клеммной коробкой
КДТ2-МК 200		Канальные датчики температуры с клеммной коробкой
КДТ2-МК 400		Канальные датчики температуры с клеммной коробкой