НК 800x500-54,0-3

Канальные электрические нагреватели с прямоугольным сечением

• Материал корпуса: Оцинкованная сталь

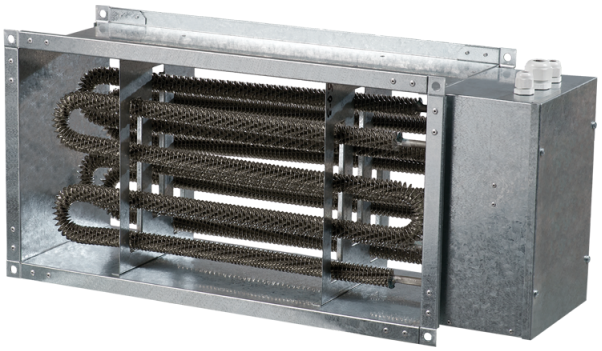

	Единица измерения	НК 800x500-54,0-3
Фазность	-	3
Минимальное напряжение питания	В	400
Максимальное напряжение питания	В	400
Частота сети питания	Гц	50
Номинальная мощность	Вт	54000
Вес	кг	30

Размеры

B	B1	B2	H	H1	H2	L
800	820	940	500	520	540	750

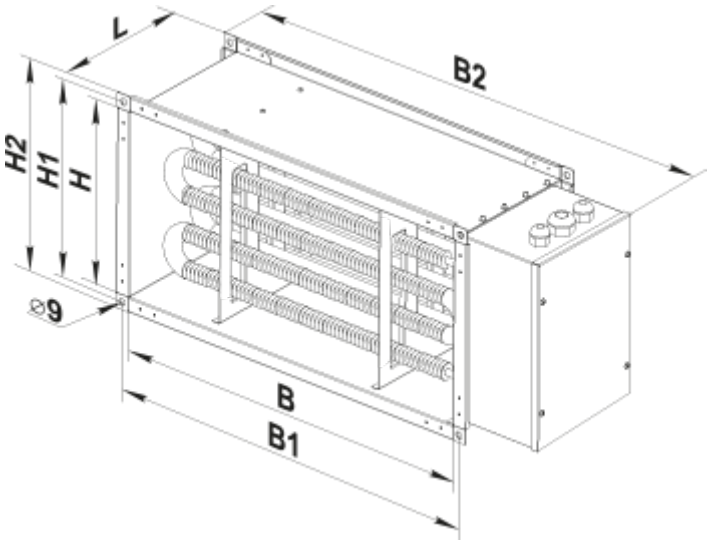

Аксессуары

Наружные датчики температуры

Наименование	Фото	Описание
КДТ2-М 100		Канальные датчики температуры
КДТ2-М 150		Канальные датчики температуры
КДТ2-М 200		Канальные датчики температуры
КДТ2-М 400		Канальные датчики температуры
КДТ2-М1 100		Канальные датчики температуры
КДТ2-М1 150		Канальные датчики температуры
КДТ2-М1 200		Канальные датчики температуры
КДТ2-М1 400		Канальные датчики температуры
КДТ2-МК 100		Канальные датчики температуры с клеммной коробкой

КДТ2-МК 150		Канальные датчики температуры с клеммной коробкой
КДТ2-МК 200		Канальные датчики температуры с клеммной коробкой
КДТ2-МК 400		Канальные датчики температуры с клеммной коробкой

Регулятор мощности электрических нагревателей

Наименование	Фото	Описание
РНС-16		Симисторный регулятор мощности для электронагревателей
РНС-25		Симисторный регулятор мощности для электронагревателей