НК Г1В2 1350х600

Решетка вентиляционная комбинированная с нерегулируемыми жалюзи

• Материал корпуса: Пластик

	Единица измерения	НК Г1В2 1350х600

Размеры
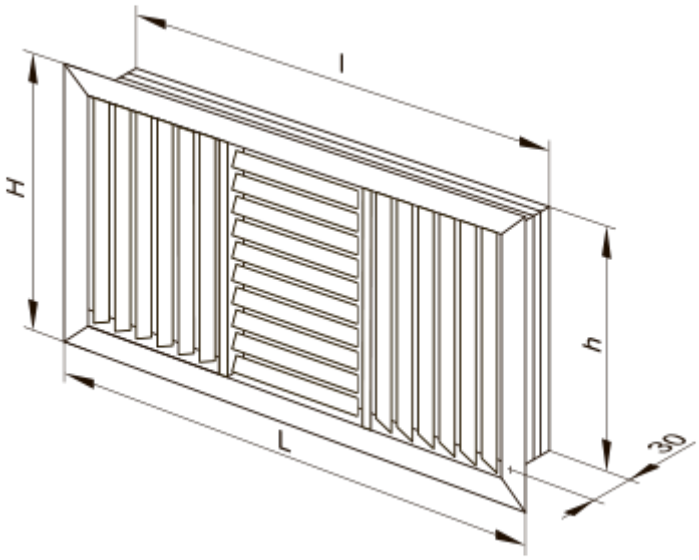
H	L	h	l
602	1364	588	1350