НК Г2В2 550х550



Решетка вентиляционная комбинированная с нерегулируемыми жалюзи

• Материал корпуса: Пластик

	Единица измерения	НК Г2В2 550х550

Размеры

H	L	h	l
570	570	556	556

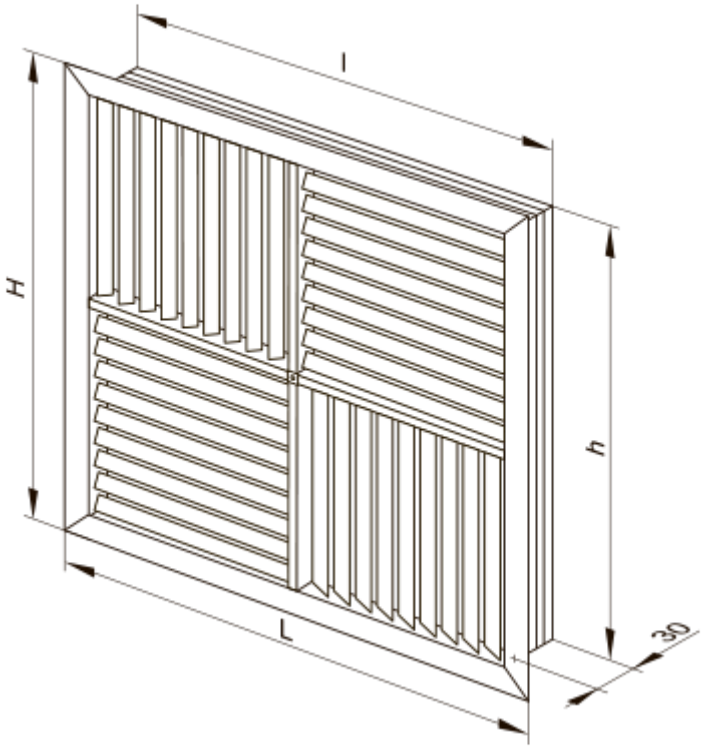
l
H
h
L
30