НК Г2В2 600x600



Решетка вентиляционная комбинированная с нерегулируемыми жалюзи

• Материал корпуса: Пластик

	Единица измерения	НК Г2В2 600x600

Размеры

H	L	h	l
630	630	616	616

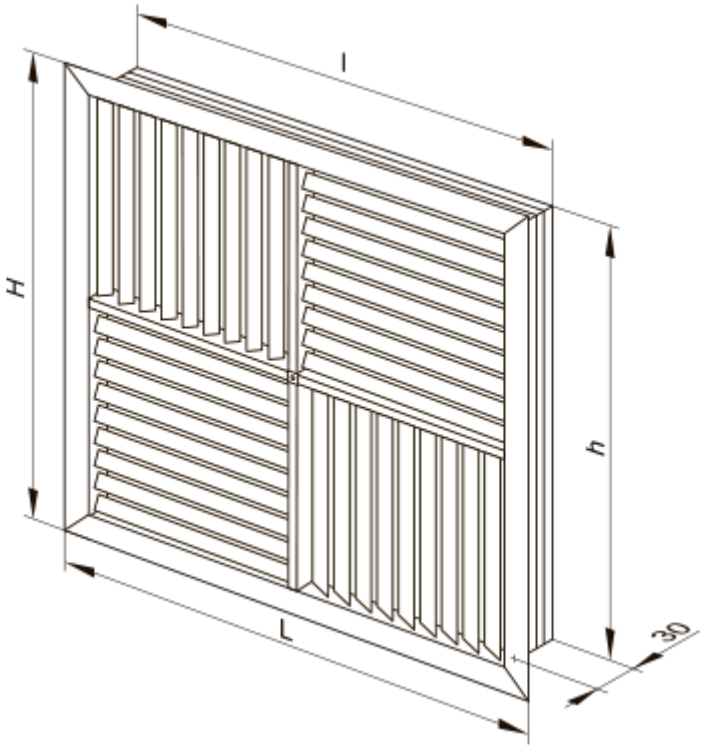
l
H
h
L
30