НКД 125-0,8-1 А21

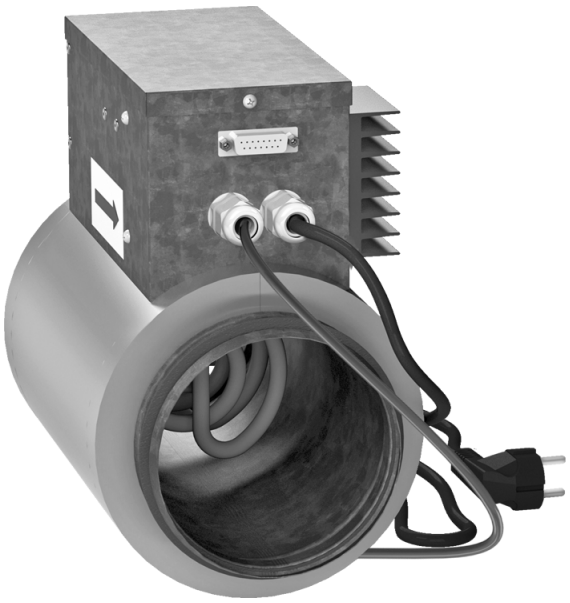

Нагреватели канальные с догревом приточного воздуха с внешним управлением

• Материал корпуса: Оцинкованная сталь

	Единица измерения	НКД 125-0,8-1 А21
Размер подключаемого воздуховода	мм	125
Фазность	-	1
Минимальное напряжение питания	В	230
Максимальное напряжение питания	В	230
Частота сети питания	Гц	50/60
Номинальная мощность	Вт	800

Размеры

ØD	B	H	L	L1
124	155	251	306	190

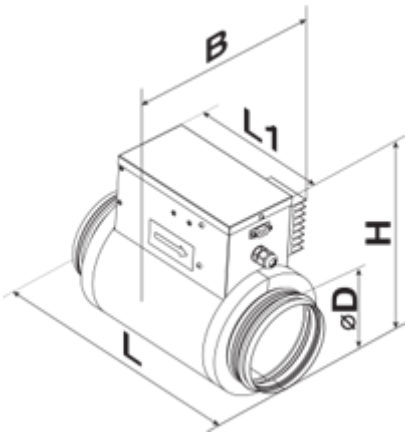
B
L1
H
ØD
L