НКД 125-1,2-1 А21 В.2

Нагреватель канальный догрева приточного воздуха с внешним управлением

• Материал корпуса: Оцинкованная сталь

	Единица измерения	НКД 125-1,2-1 А21 В.2
Размер подключаемого воздуховода	мм	125
Минимальное напряжение питания	В	230
Максимальное напряжение питания	В	230
Частота сети питания	Гц	50/60
Номинальная мощность	Вт	1200

Размеры

Ø D	B	H	L	L1
125	164	249	306	192

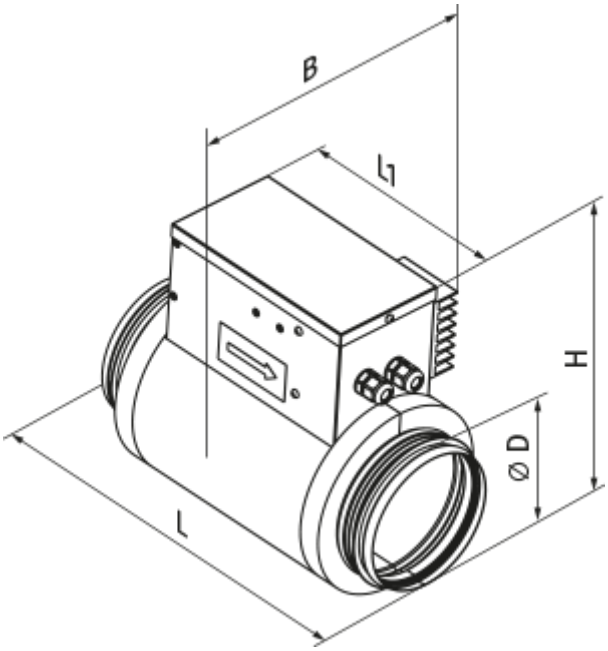
L
Ø D
H
L1
B