НКД 160-1,7-1 А21

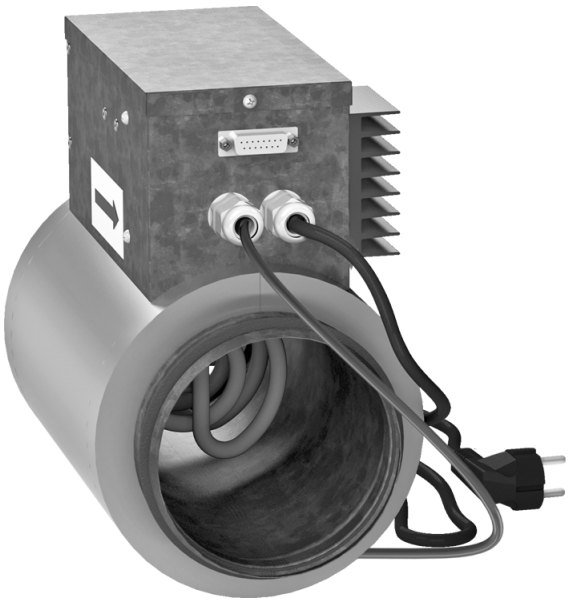

Нагреватели канальные с догревом приточного воздуха с внешним управлением

• Материал корпуса: Оцинкованная сталь

	Единица измерения	НКД 160-1,7-1 А21
Размер подключаемого воздуховода	мм	160
Фазность	-	1
Минимальное напряжение питания	В	230
Максимальное напряжение питания	В	230
Частота сети питания	Гц	50/60
Номинальная мощность	Вт	1700

Размеры

ØD	B	H	L	L1
159	175	293	306	190

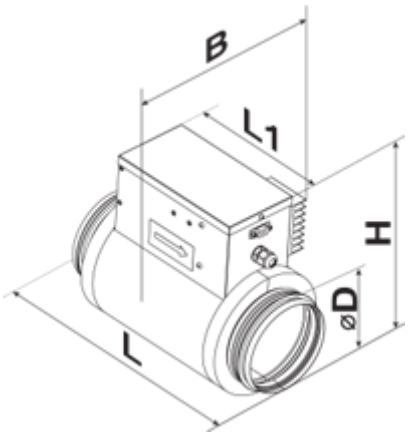
B
L1
H
ØD
L