НКП 160-1,2-1 А21 В.2

Нагреватель для защиты рекуператора от обмерзания

• Материал корпуса: Оцинкованная сталь

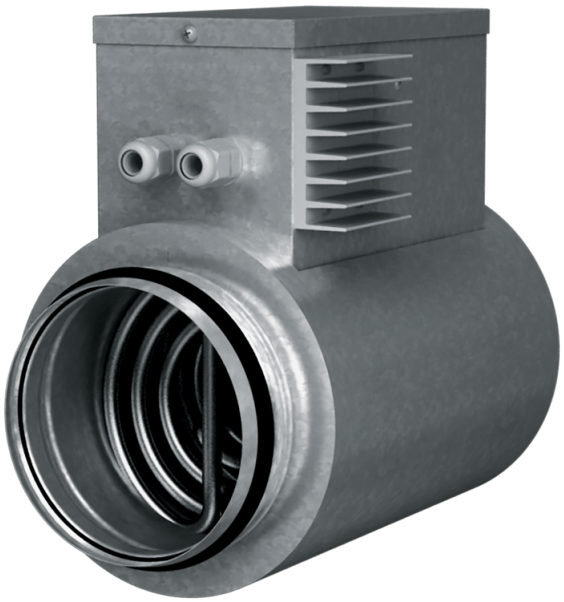

	Единица измерения	НКП 160-1,2-1 А21 В.2
Размер подключаемого воздуховода	мм	160
Минимальное напряжение питания	В	230
Максимальное напряжение питания	В	230
Частота сети питания	Гц	50/60
Номинальная мощность	Вт	1200

Размеры

D	B	H	L	L1
160	197	291	306	192

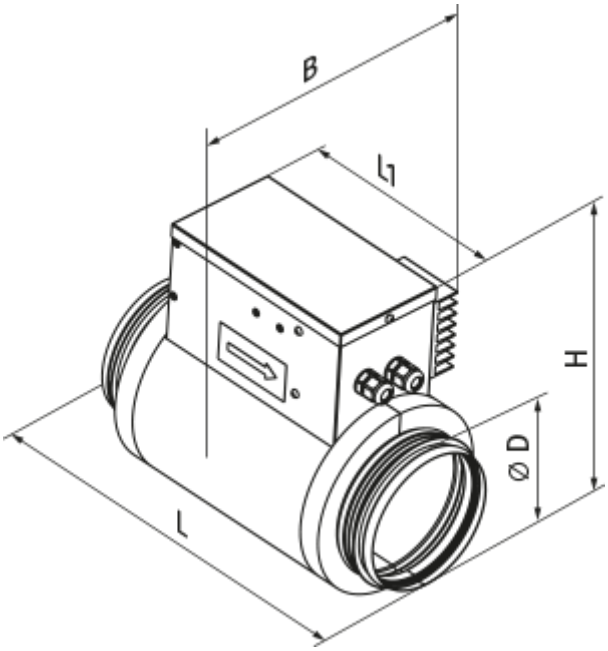
L
Ø D
H
L1
B