НКП 160-1,7-1



Нагреватели канальные для защиты рекуператора от обмерзания

• Материал корпуса: Оцинкованная сталь

	Единица измерения	НКП 160-1,7-1
Размер подключаемого воздуховода	мм	160
Фазность	-	1
Минимальное напряжение питания	В	230
Максимальное напряжение питания	В	230
Частота сети питания	Гц	50/60
Номинальная мощность	Вт	1700

Размеры

Ø D	B	H	L	L1
159	175	293	306	190

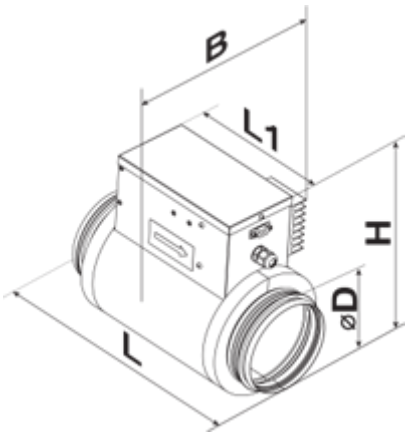
B
L1
H
ØD
L