НКП 200-2,0-1 А21 В.2

Нагреватели канальные для защиты рекуператора от обмерзания

• Материал корпуса: Оцинкованная сталь

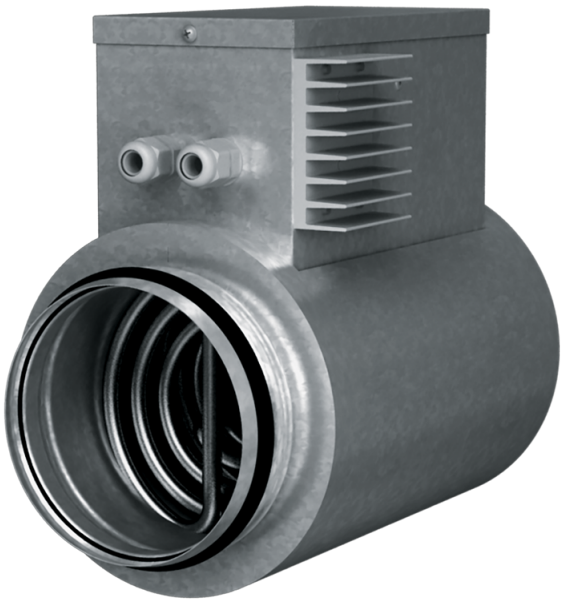

	Единица измерения	НКП 200-2,0-1 А21 В.2
Размер подключаемого воздуховода	мм	200
Фазность	-	1
Минимальное напряжение питания	В	230
Максимальное напряжение питания	В	230
Частота сети питания	Гц	50/60
Номинальная мощность	Вт	2000

Размеры

D	B	H	L	L1
200	239	336	306	192

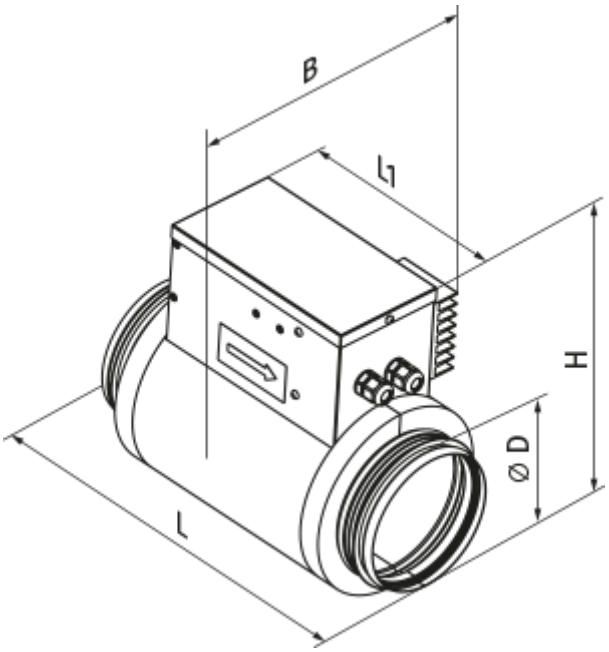
B
l1
H
Ø D
L