# НКП 250-1,2-1



Нагреватели канальные для защиты рекуператора от обмерзания

• Материал корпуса: Оцинкованная сталь

| | Единица измерения | НКП 250-1,2-1 |
|---|---|---|
| Размер подключаемого воздуховода | мм | 250 |
| Фазность | - | 1 |
| Минимальное напряжение питания | В | 230 |
| Максимальное напряжение питания | В | 230 |
| Частота сети питания | Гц | 50/60 |
| Номинальная мощность | Вт | 1200 |

## Размеры

| Ø D | B | H | L | L1 |
|---|---|---|---|---|
| 247 | 287 | 388 | 307 | 192 |

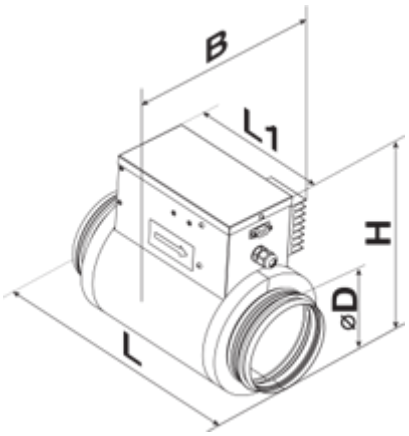
B
L1
H
ØD
L