НКП 250-3,0-1



Нагреватели канальные для защиты рекуператора от обмерзания

• Материал корпуса: Оцинкованная сталь

	Единица измерения	НКП 250-3,0-1
Размер подключаемого воздуховода	мм	250
Фазность	-	1
Минимальное напряжение питания	В	230
Максимальное напряжение питания	В	230
Частота сети питания	Гц	50/60
Номинальная мощность	Вт	3000

Размеры

Ø D	B	H	L	L1
247	287	388	307	192

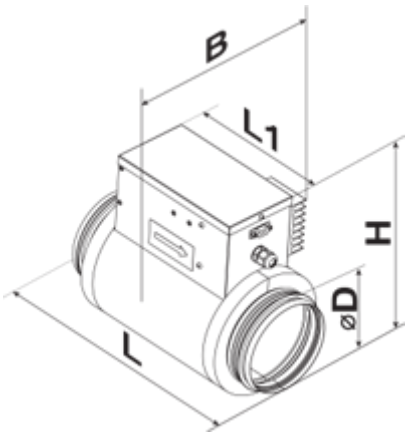
B
L1
H
ØD
L