НКВ 500x250-2

Канальные водяные нагреватели для подогрева приточного воздуха или подогреватель для ПВУ с прямоугольным сечением

• Материал корпуса: Оцинкованная сталь



	Единица измерения	НКВ 500x250-2
Вес	кг	15.8

Размеры

B	B1	B2	B3	H	H1	H2	H3	L	L1	L2	K
500	520	540	665	250	270	290	200	200	43	43	G 3/4''

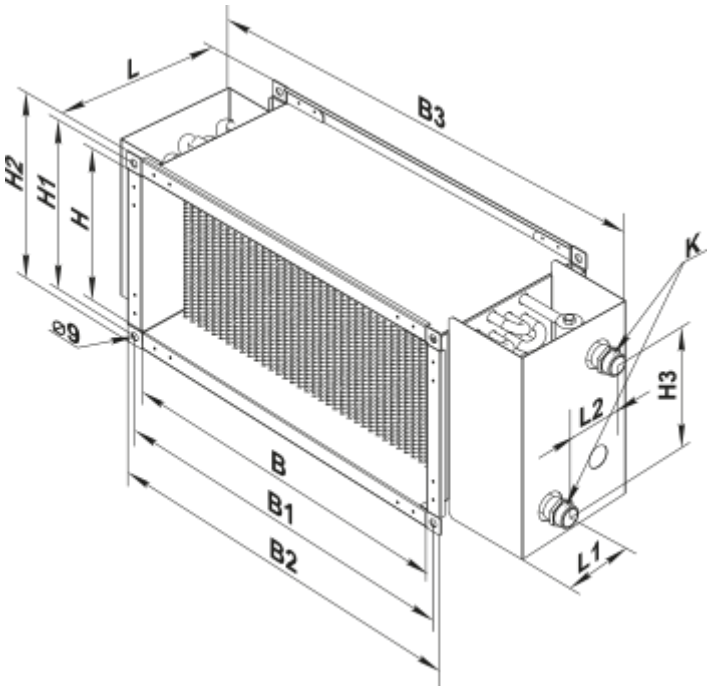
L
B3
H2
H1
H
K
Ø9
H3
L2
B
B1
B2
L1