НМ Изовент 150

Монтажный комплект простого и удобного соединения теплоизолированных воздуховодов с патрубками различного вентиляционного оборудования ВЕНТС

• Материал корпуса: Полистирол

	Единица измерения	НМ Изовент 150
Размер подключаемого воздуховода	мм	150

Размеры
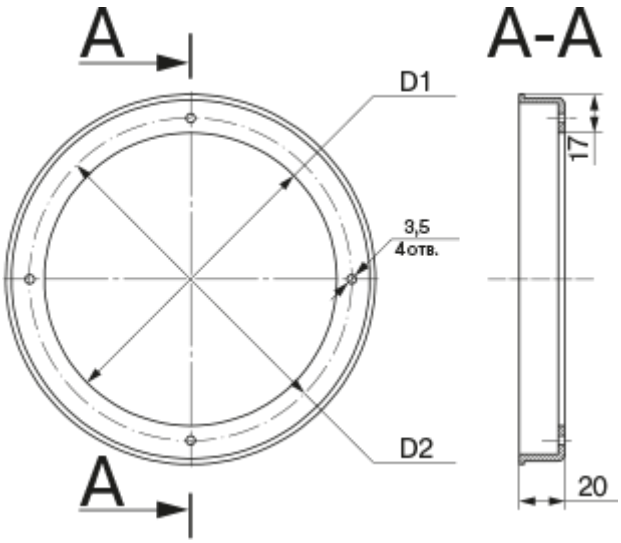
D1	D2
154	170