НУН 450x450

Решетка вентиляционная с нерегулируемыми вертикальными наклонными жалюзи

• Материал корпуса: Пластик

	Единица измерения	НУН 450x450

Размеры
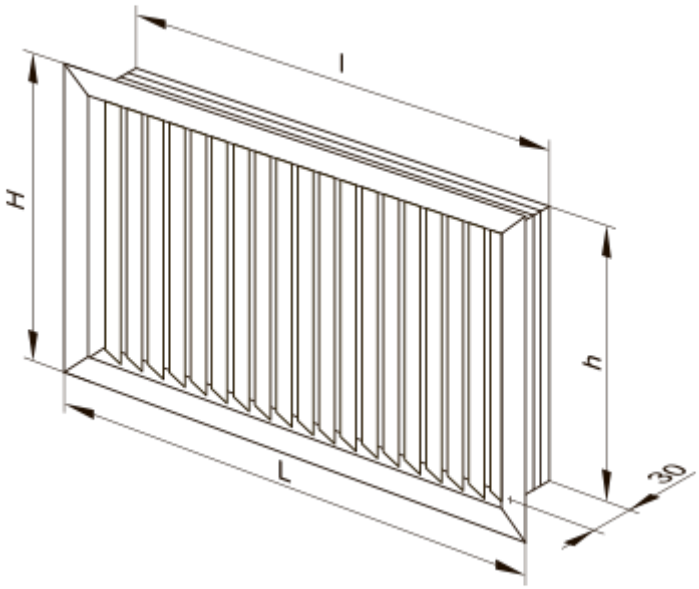
H	L	h	l
452	452	438	438