# НУН 500x500

Решетка вентиляционная с нерегулируемыми вертикальными наклонными жалюзи

• Материал корпуса: Пластик

| | Единица измерения | НУН 500x500 |
|---|---|---|

## Размеры
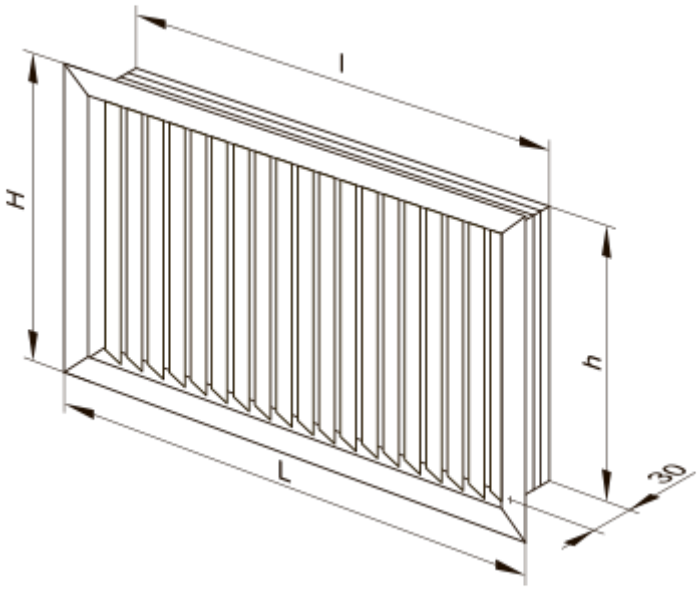
| H | L | h | l |
|---|---|---|---|
| 512 | 512 | 498 | 498 |