# НВН 350x300

Решетка вентиляционная с нерегулируемыми вертикальными наклонными жалюзи

• Материал корпуса: Пластик

| | Единица измерения | НВН 350x300 |
|---|---|---|

## Размеры
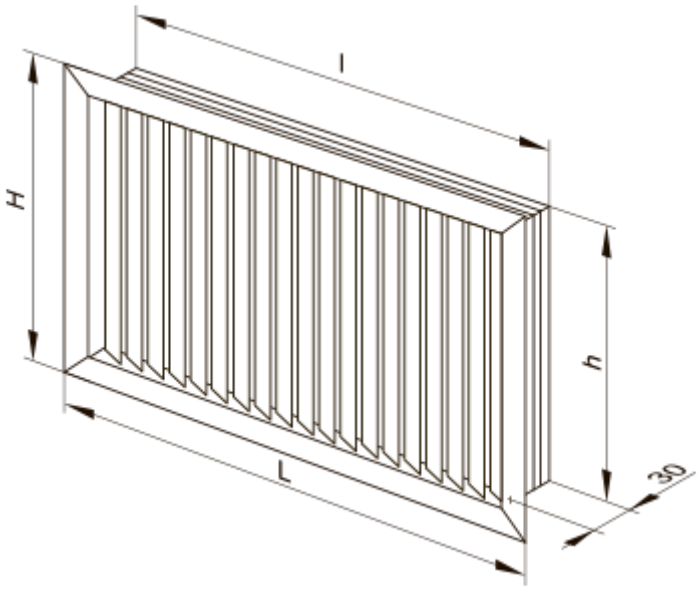
| H | L | h | l |
|---|---|---|---|
| 303 | 363 | 289 | 349 |