# НВН 450x400

Решетка вентиляционная с нерегулируемыми вертикальными наклонными жалюзи

• Материал корпуса: Пластик

| | Единица измерения | НВН 450x400 |
|---|---|---|

## Размеры
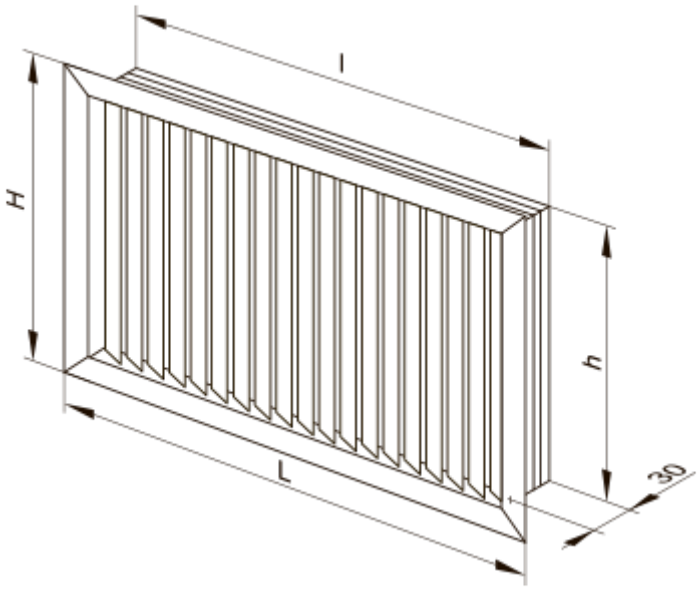
| H | L | h | l |
|---|---|---|---|
| 392 | 452 | 378 | 438 |