ОКФ 800x500-3

Канальные охладители воздуха с прямым испарительным охлаждением с прямоугольным сечением

• Материал корпуса: Оцинкованная сталь



	Единица измерения	ОКФ 800x500-3
Вес	кг	26.9

Размеры

B	B1	B2	B3	H	H1	H2	H3	H4	L	D1	D2
800	820	840	870	500	520	540	595	340	44	22	28

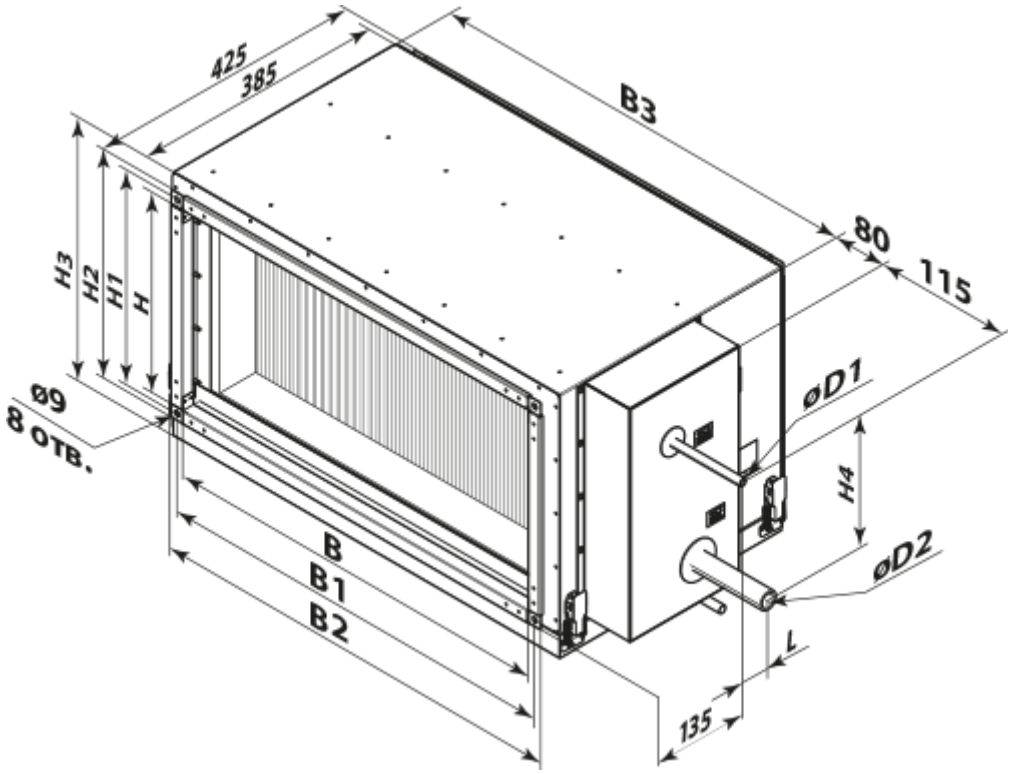
425
385
B3
80
115
H3
H2
H1
H
ø9
8 отв.
øD1
H4
øD2
B
B1
B2
L
135