ОКФ1 1000x500-3

Канальные охладители воздуха с прямым испарительным охлаждением с прямоугольным сечением

• Материал корпуса: Оцинкованная сталь



	Единица измерения	ОКФ1 1000x500-3
Вес	кг	24

Размеры

B	B1	B2	H	H1	H2	H3	L	D1	D2
1000	1020	1180	500	520	570	325	44	22	28

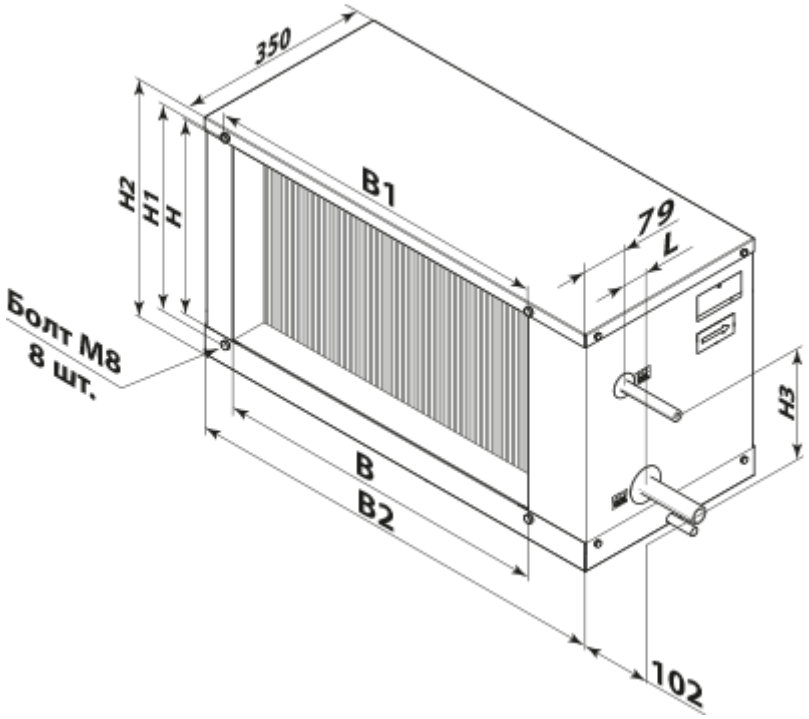
350
H2
H1
H
B1
79
L
Болт М8
8 шт.
H3
B
B2
102