ОКФ1 500x300-3

Канальные воздухоохладители с прямым испарительным охлаждением предназначены для охлаждения приточного воздуха в системах вентиляции прямоугольного сечения

• Материал корпуса: Оцинкованная сталь

	Единица измерения	ОКФ1 500x300-3
Вес	кг	15

Размеры

B	B1	B2	H	H1	H2	H3	L	D1	D2
500	520	680	300	320	370	210	33	12	22

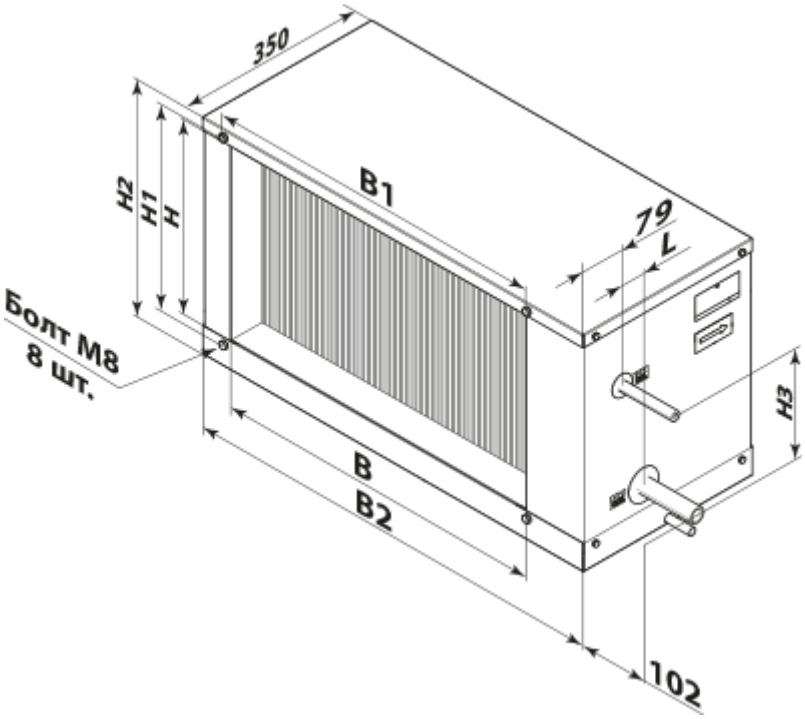
350
H2
H1
H
B1
79
L
Болт М8
8 шт.
H3
B
B2
102