ОРВ 200x350 Р1

Однорядная вентиляционная решетка с регулируемыми направляющими первого ряда и встроенным регулятором расхода воздуха

• Материал корпуса: Алюминий

	Единица измерения	ОРВ 200x350 Р1
Вес	кг	0.9

Размеры
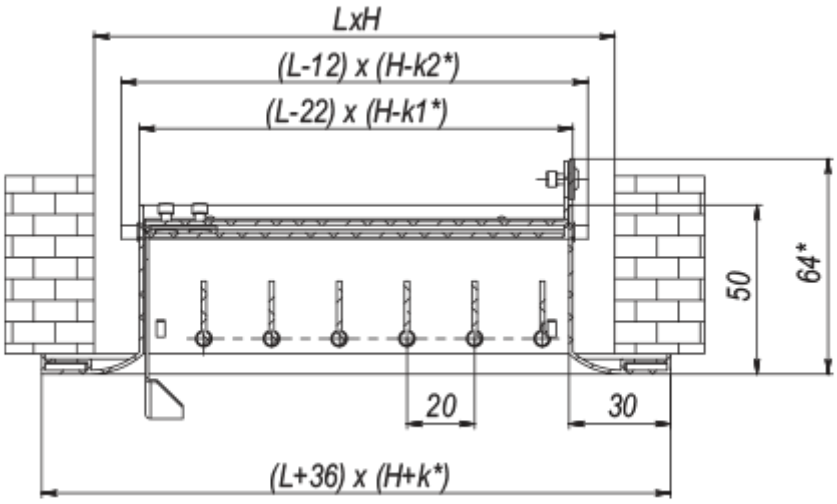
L	H	k	k1	k2
200	350	42	15.8	3.8