ОРВ 250x500 Р1

Однорядная вентиляционная решетка с регулируемыми направляющими первого ряда и встроенным регулятором расхода воздуха

• Материал корпуса: Алюминий

	Единица измерения	ОРВ 250x500 Р1
Вес	кг	1.41

Размеры
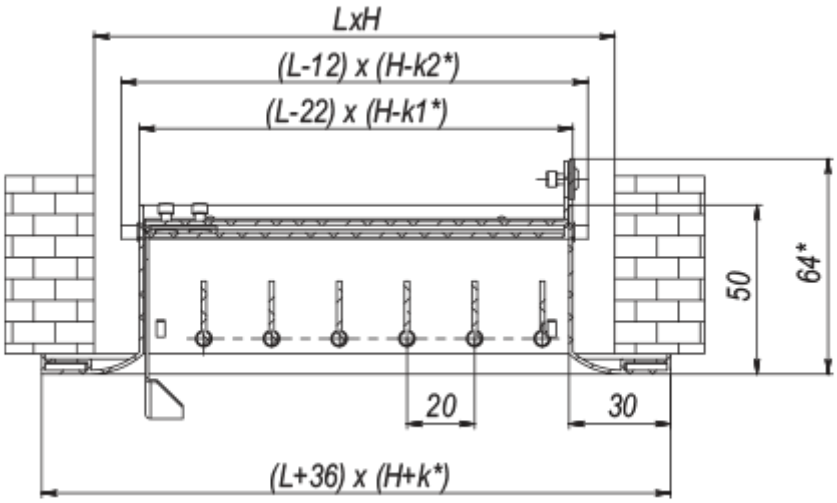
L	H	k	k1	k2
250	500	27	30.8	18.8