ОРВ 300x1000 P1

Однорядная вентиляционная решетка с регулируемыми направляющими первого ряда и встроенным регулятором расхода воздуха

• Материал корпуса: Алюминий

	Единица измерения	ОРВ 300x1000 P1
Вес	кг	3.52

Размеры
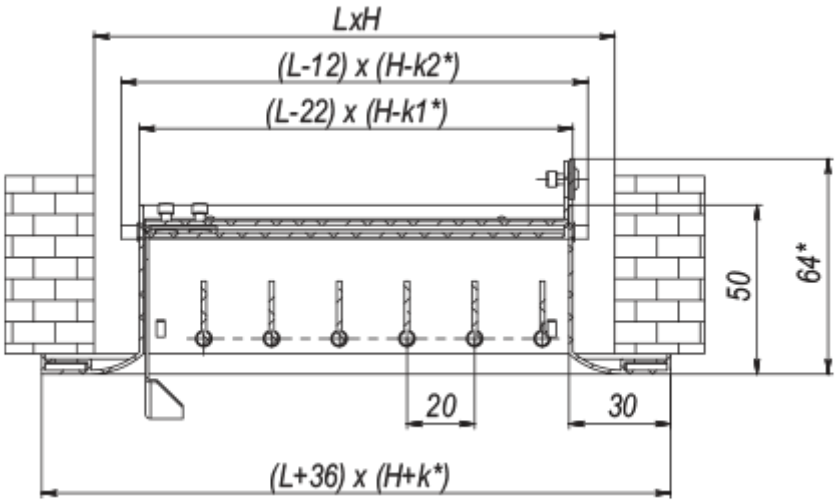
L	H	k	k1	k2
300	1000	47	10.8	-1.2