OPB 500x150 P1

Однорядная вентиляционная решетка с регулируемыми направляющими первого ряда и встроенным регулятором расхода воздуха

• Материал корпуса: Алюминий

	Единица измерения	OPB 500x150 P1
Вес	кг	0.96

Размеры
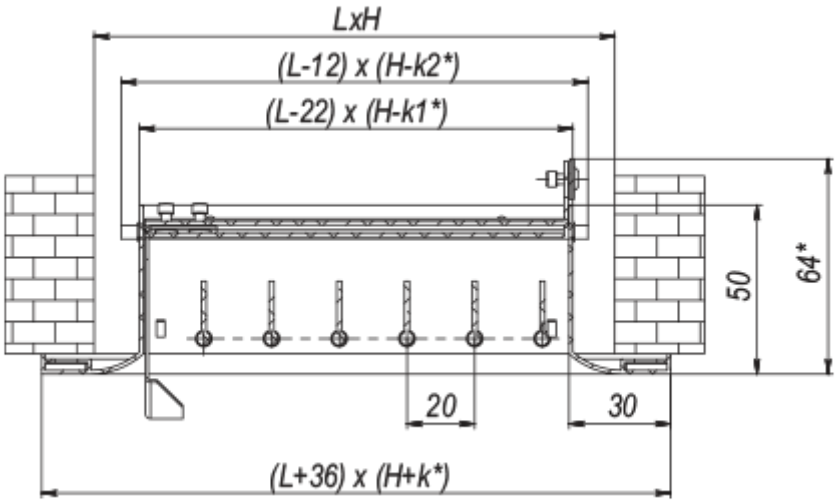
L	H	k	k1	k2
500	150	22	35.8	23.8