ОВ 2Д 300



Настенные осевые вентиляторы

• Уровень звукового давления LpA на расстоянии 3 м: 52
• Тип крыльчатки: Осевой
• Материал корпуса: Сталь с полимерным покрытием
• Установка в любом положении

	Единица измерения	ОВ 2Д 300	
Размер подключаемого воздуховода	мм	300	
Фазность	-	3	
Минимальное напряжение питания	В	400	
Максимальное напряжение питания	В	400	
Частота сети питания	Гц	50	60
Номинальная мощность	Вт	145	
Максимальный ток	А	0.25	
Максимальный расход воздуха	м³/час	2310	
Скорость вращения	-	2350	
Уровень звукового давления LpA на расстоянии 3 м	дБ(А)	52	
Вес	кг	5.4	
Максимальная температура перемещаемого воздуха	°C	60	
Минимальная температура перемещаемого воздуха	°C	-30	
Класс защиты	-	IP24	
Класс защиты привода	-	IP54	
Материал крыльчатки	-	Сталь с полимерным покрытием	

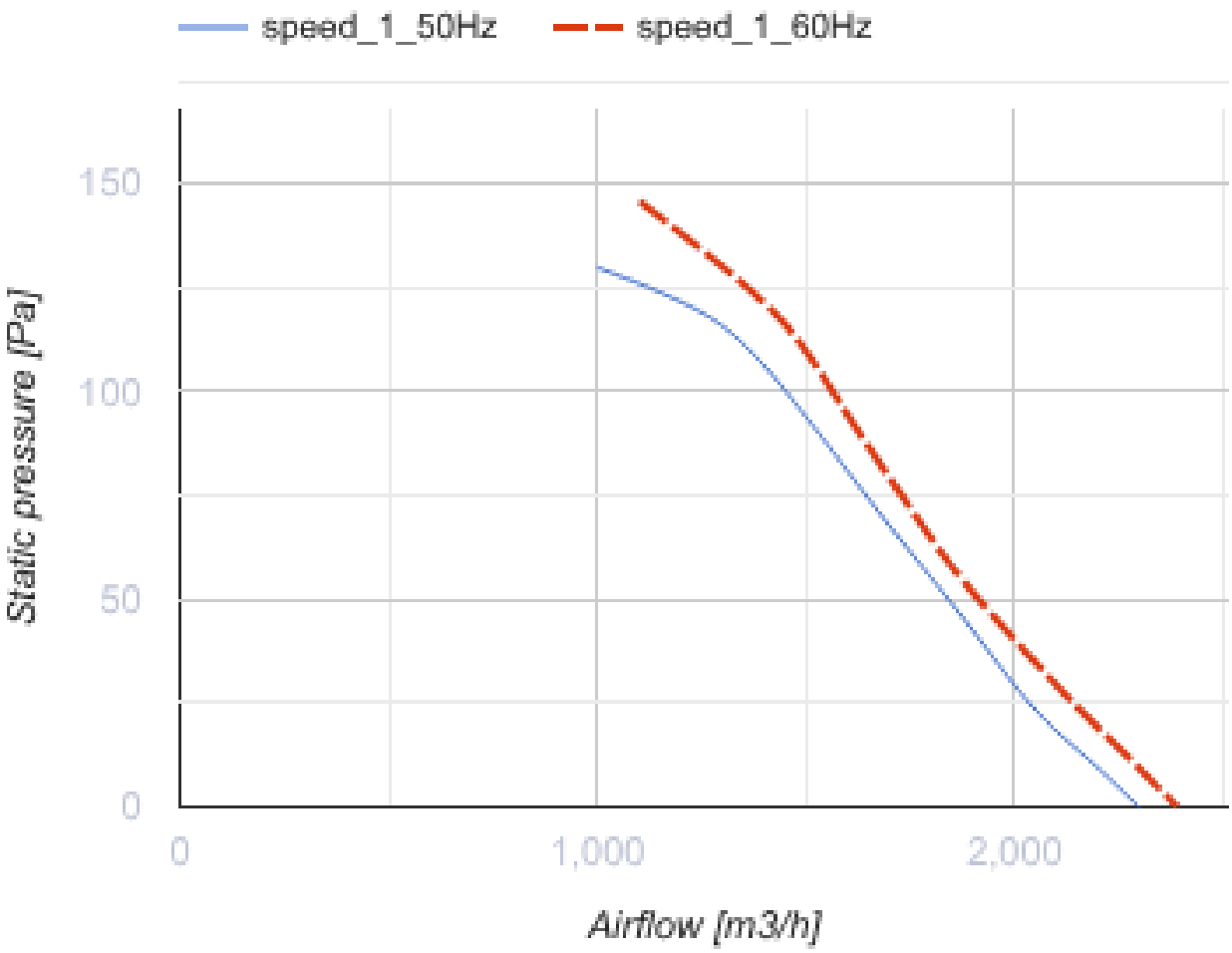
speed_1_50Hz
speed_1_60Hz
150
100
50
0
Static pressure [Pa]
0
1,000
2,000
Airflow [m3/h]

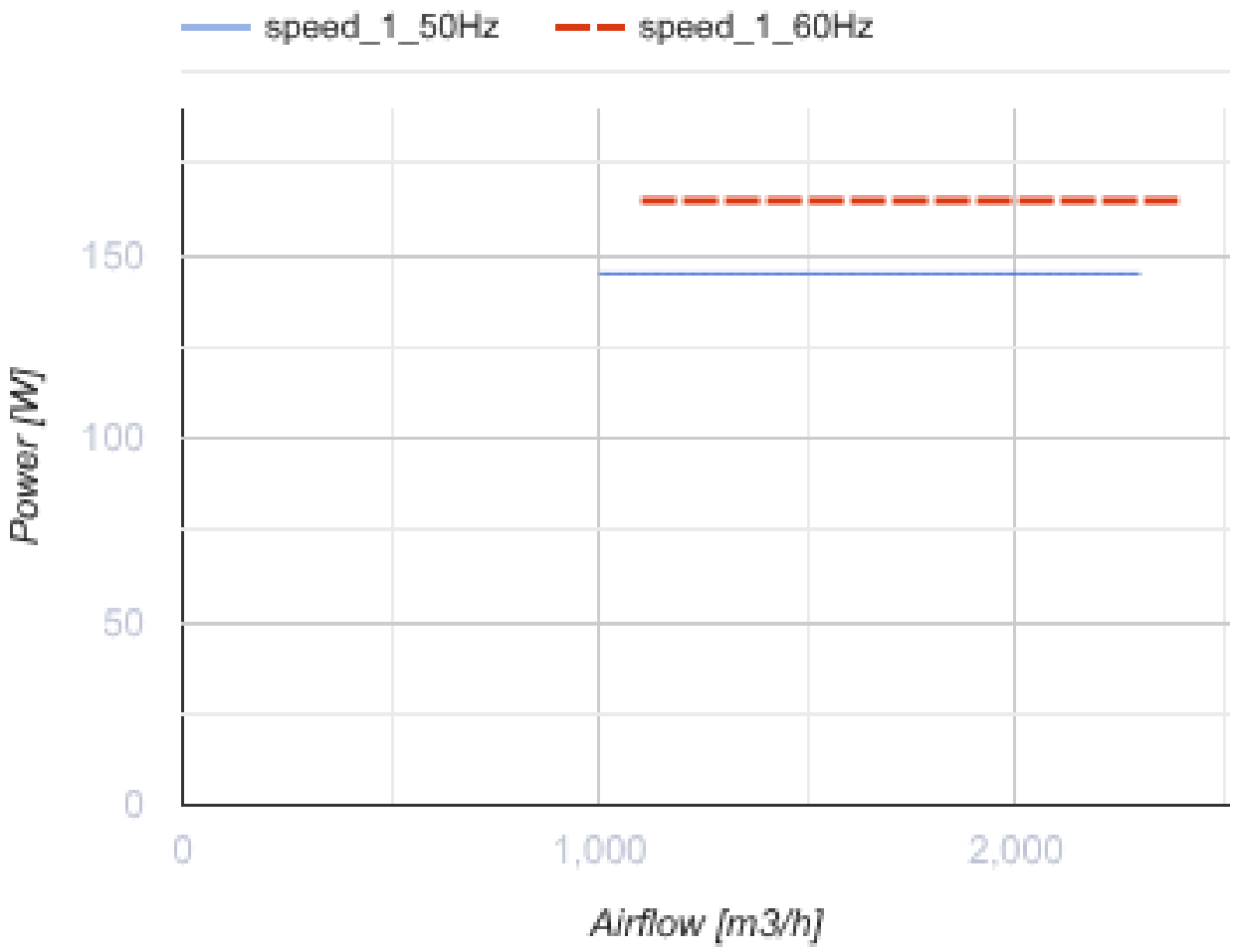

Размеры

ØD	Ød	B	B1	L
317	9	430	380	145

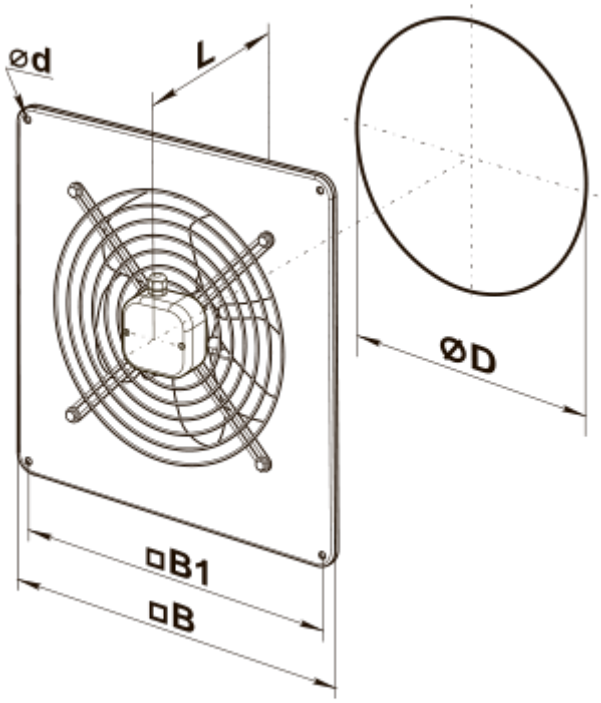
ød
L
ØD
□B1
□B

Экодизайн

Торговая марка	Вентс
Модель	ОВ 2Д 300
Тип привода	External MSD or VSD
Тип теплообменника	Нет
Статическое давление при номинальном расходе воздуха (Па)	110
Максимальные внешние утечки (%)	2.7
Статическая эффективность (%)	30.2
Декларируемый тип вентиляционной единицы	NRVU UVU
Эффективная мощность (кВт)	0.141
Sound power level (дБ(А))	80