ОВ 350 ЕС



Настенные осевые вентиляторы с EC-двигателями

• Уровень звукового давления LpA на расстоянии 3 м: 58
• Тип крыльчатки: Осевой
• Материал корпуса: Сталь с полимерным покрытием

	Единица измерения	ОВ 350 ЕС
Размер подключаемого воздуховода	мм	350
Фазность	-	1
Минимальное напряжение питания	В	230
Максимальное напряжение питания	В	230
Частота сети питания	Гц	50/60
Номинальная мощность	Вт	200
Максимальный ток	А	1.4
Максимальный расход воздуха	м³/час	3500
Уровень звукового давления LpA на расстоянии 3 м	дБ(А)	58
Вес	кг	4.77
Максимальная температура перемещаемого воздуха	°C	60
Минимальная температура перемещаемого воздуха	°C	-25
Класс защиты	-	IPX5
Класс защиты привода	-	IP55
Материал крыльчатки	-	Сталь с полимерным покрытием

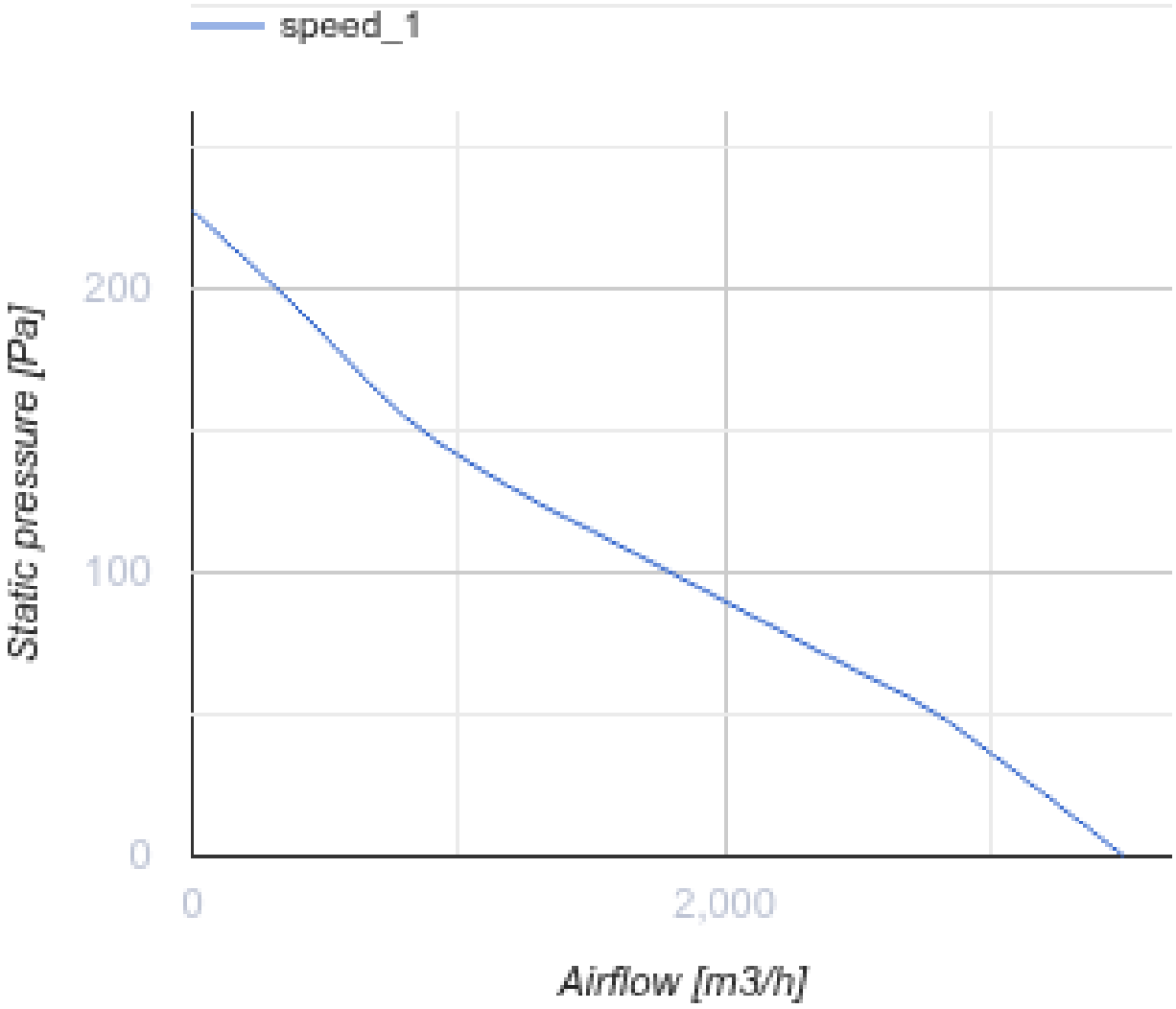

Размеры

ØD	ØD1	Ød1	L	L1	W	W1
374	420	9	97	157	485	435

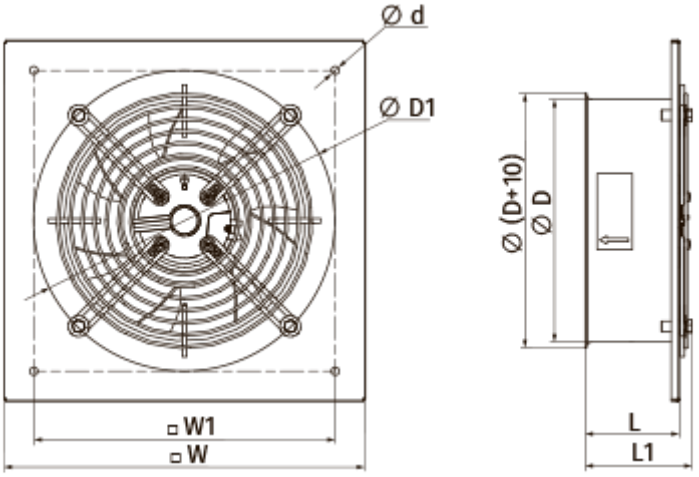

Аксессуары

Регуляторы скорости EC-двигателей

Наименование	Фото	Описание
P-1/010		Регулятор скорости для EC-двигателей