ОВ 4Д 300

Осевые вентиляторы низкого давления в стальном корпусе для настенного монтажа

• Максимальный расход воздуха: 1310
• Уровень звукового давления LpA на расстоянии 3 м: 45
• Тип двигателя: AC
• Тип крыльчатки: Осевой
• Материал корпуса: Сталь с полимерным покрытием
• Установка в любом положении

	Единица измерения	ОВ 4Д 300
Размер подключаемого воздуховода	мм	300
Скорость	-	1
Минимальное напряжение питания	В	400
Максимальное напряжение питания	В	400
Частота сети питания	Гц	50/60
Номинальная мощность	Вт	75
Максимальный ток	А	0.22
Максимальный расход воздуха	$м^3$/час	1310
Уровень звукового давления LpA на расстоянии 3 м	дБ(А)	45
Вес	кг	5.4
Максимальная температура перемещаемого воздуха	°C	60
Минимальная температура перемещаемого воздуха	°C	-30
Класс защиты	-	IP24

Размеры

ØD	Ød	B	B1	L
317	9	430	380	145

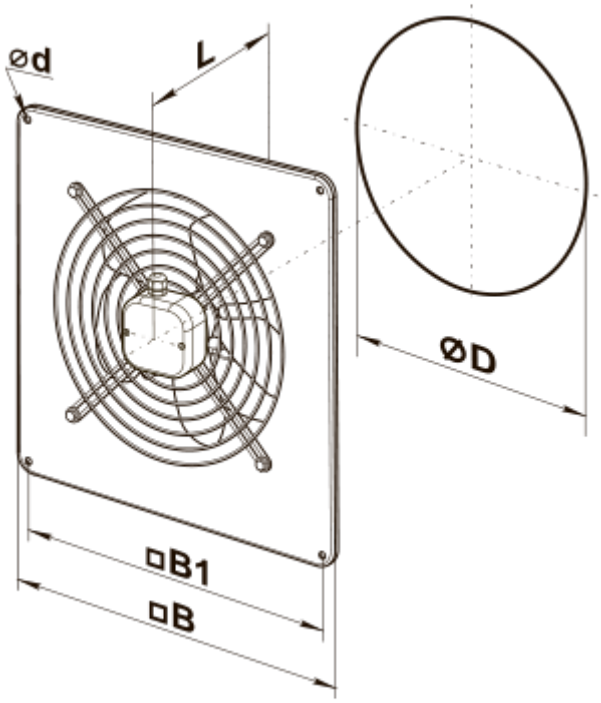
ød
L
ØD
□B1
□B