# ОВ 4Д 350

Осевые вентиляторы низкого давления в стальном корпусе для настенного монтажа

• Максимальный расход воздуха: 2350
• Уровень звукового давления LpA на расстоянии 3 м: 46
• Тип двигателя: AC
• Тип крыльчатки: Осевой
• Материал корпуса: Сталь с полимерным покрытием
• Установка в любом положении

| | Единица измерения | ОВ 4Д 350 |
|---|---|---|
| Размер подключаемого воздуховода | мм | 350 |
| Скорость | - | 1 |
| Минимальное напряжение питания | В | 400 |
| Максимальное напряжение питания | В | 400 |
| Частота сети питания | Гц | 50/60 |
| Номинальная мощность | Вт | 140 |
| Максимальный ток | А | 0.38 |
| Максимальный расход воздуха | $м^3$/час | 2350 |
| Уровень звукового давления LpA на расстоянии 3 м | дБ(А) | 46 |
| Вес | кг | 7.8 |
| Максимальная температура перемещаемого воздуха | °C | 60 |
| Минимальная температура перемещаемого воздуха | °C | -30 |
| Класс защиты | - | IP24 |

## Размеры

| ØD | Ød | B | B1 | L |
|---|---|---|---|---|
| 374 | 9 | 485 | 435 | 165 |

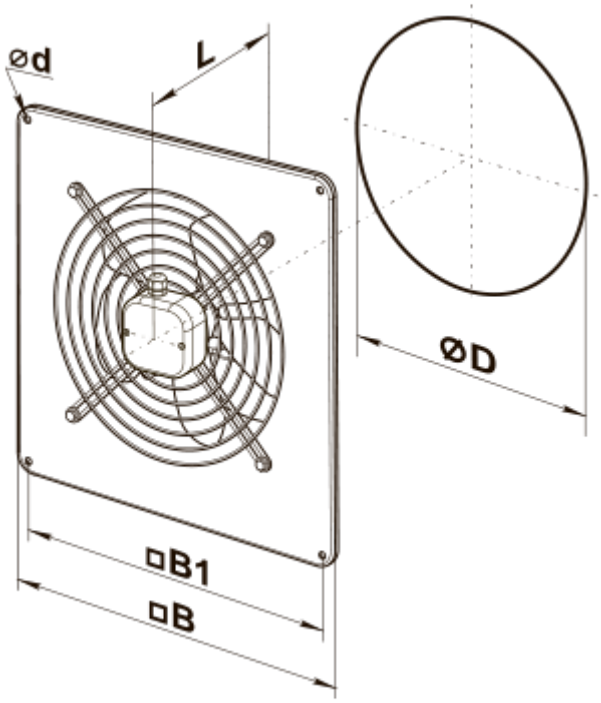
ød
L
ØD
□B1
□B