ОВ 4Д 350



Настенные осевые вентиляторы

• Уровень звукового давления LpA на расстоянии 3 м: 46
• Тип крыльчатки: Осевой
• Материал корпуса: Сталь с полимерным покрытием
• Установка в любом положении

	Единица измерения	ОВ 4Д 350	
Размер подключаемого воздуховода	мм	350	
Фазность	-	3	
Минимальное напряжение питания	В	400	
Максимальное напряжение питания	В	400	
Частота сети питания	Гц	50	60
Номинальная мощность	Вт	140	
Максимальный ток	А	0.38	
Максимальный расход воздуха	м³/час	2350	
Скорость вращения	-	1419	
Уровень звукового давления LpA на расстоянии 3 м	дБ(А)	46	
Вес	кг	7.8	
Максимальная температура перемещаемого воздуха	°C	60	
Минимальная температура перемещаемого воздуха	°C	-30	
Класс защиты	-	IP24	
Класс защиты привода	-	IP54	
Материал крыльчатки	-	Сталь с полимерным покрытием	

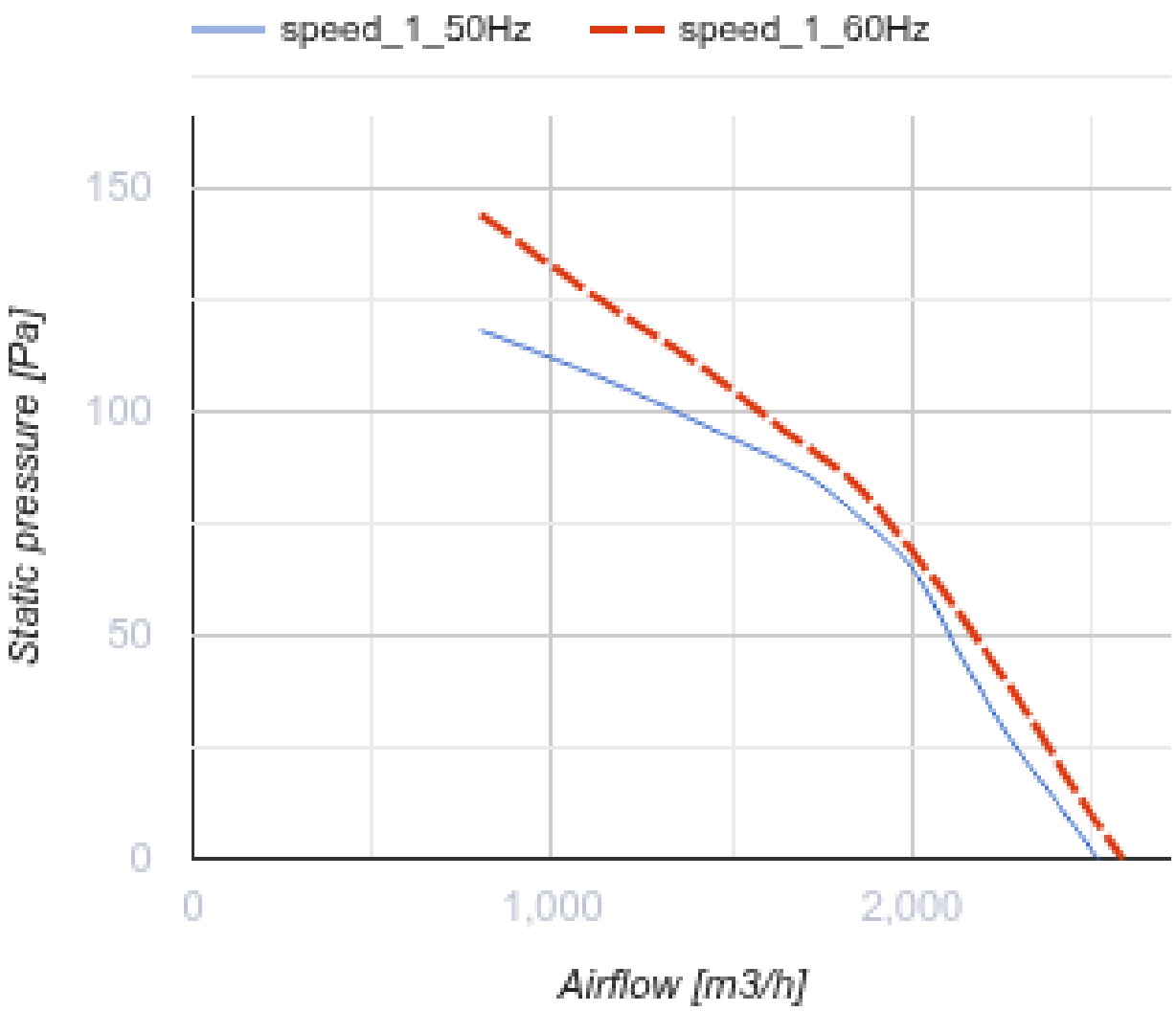
speed_1_50Hz
speed_1_60Hz
150
100
50
0
Static pressure [Pa]
0
1,000
2,000
Airflow [m3/h]

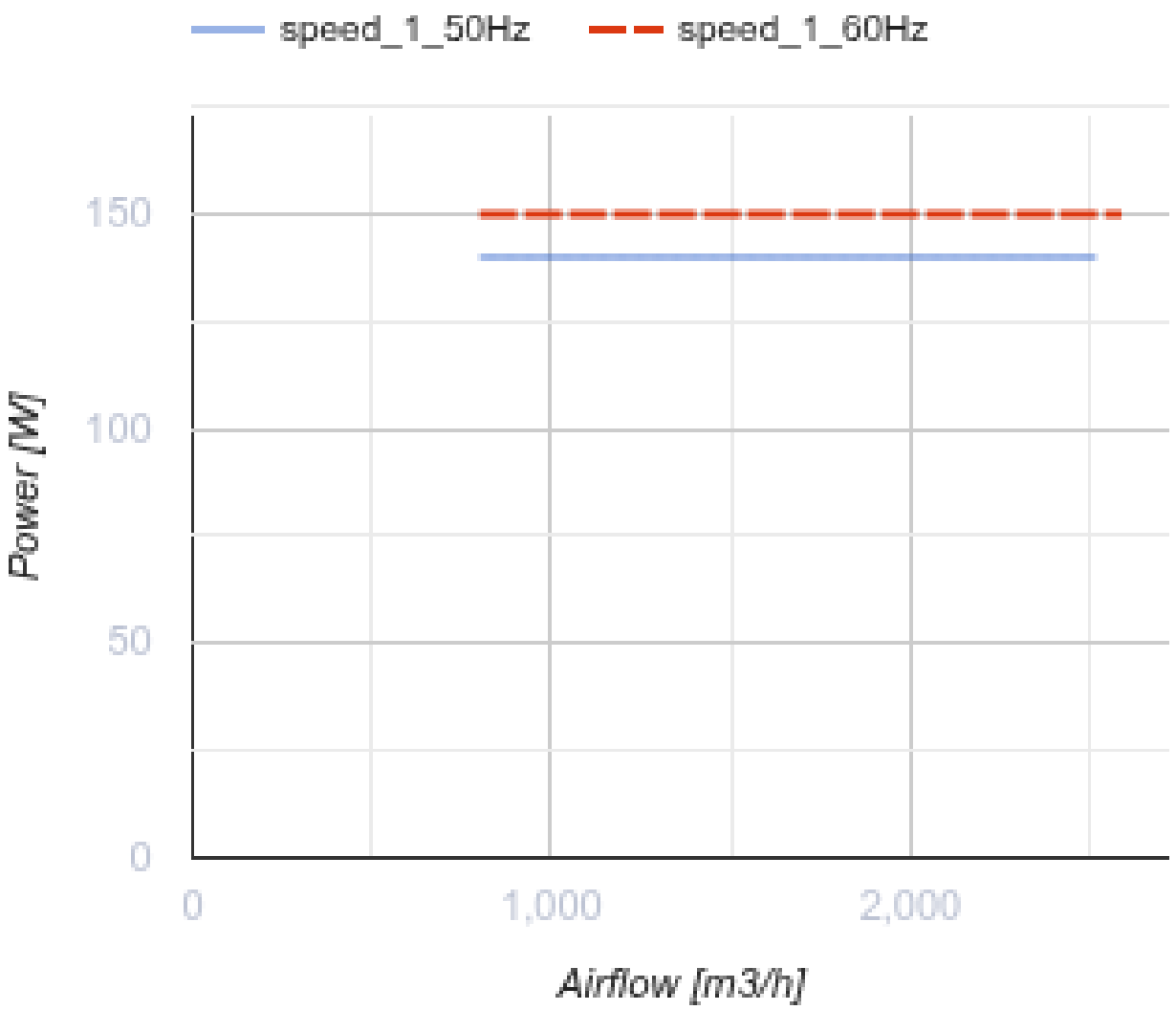

Размеры

ØD	Ød	B	B1	L
374	9	485	435	165

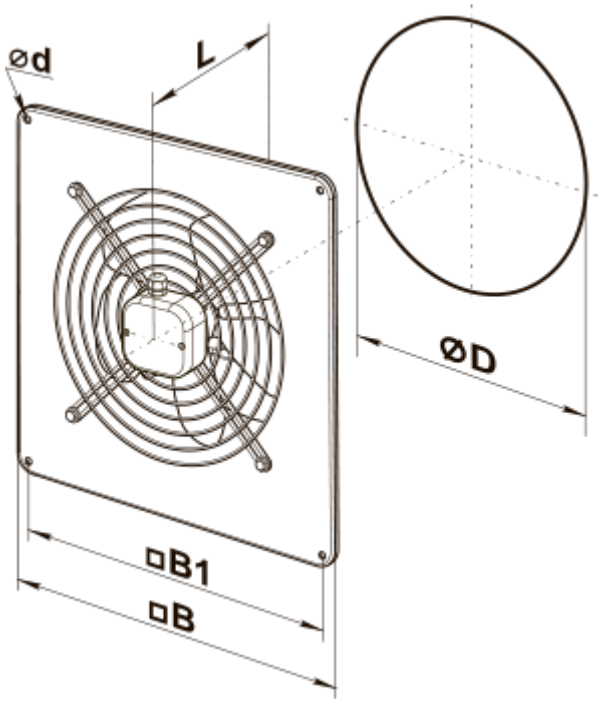
ød
L
ØD
□B1
□B

Экодизайн

Торговая марка	Вентс
Модель	ОВ 4Д 350
Тип привода	External MSD or VSD
Тип теплообменника	Нет
Статическое давление при номинальном расходе воздуха (Па)	80
Максимальные внешние утечки (%)	2.7
Статическая эффективность (%)	31.7
Декларируемый тип вентиляционной единицы	NRVU UVU
Эффективная мощность (кВт)	0.129
Sound power level (дБ(А))	82