# ОВ 4Д 400



Настенные осевые вентиляторы

• Уровень звукового давления LpA на расстоянии 3 м: 54
• Тип крыльчатки: Осевой
• Материал корпуса: Сталь с полимерным покрытием
• Установка в любом положении

| | Единица измерения | ОВ 4Д 400 | |
|---|---|---|---|
| Размер подключаемого воздуховода | мм | 400 | |
| Фазность | - | 3 | |
| Максимальное напряжение питания | В | 400 | |
| Минимальное напряжение питания | В | 400 | |
| Частота сети питания | Гц | 50 | 60 |
| Номинальная мощность | Вт | 180 | |
| Максимальный ток | А | 0.47 | |
| Максимальный расход воздуха | м³/час | 3740 | |
| Скорость вращения | - | 1380 | |
| Уровень звукового давления LpA на расстоянии 3 м | дБ(А) | 54 | |
| Вес | кг | 8.8 | |
| Максимальная температура перемещаемого воздуха | °C | 60 | |
| Минимальная температура перемещаемого воздуха | °C | -30 | |
| Класс защиты | - | IP24 | |
| Класс защиты привода | - | IP54 | |
| Материал крыльчатки | - | Сталь с полимерным покрытием | |

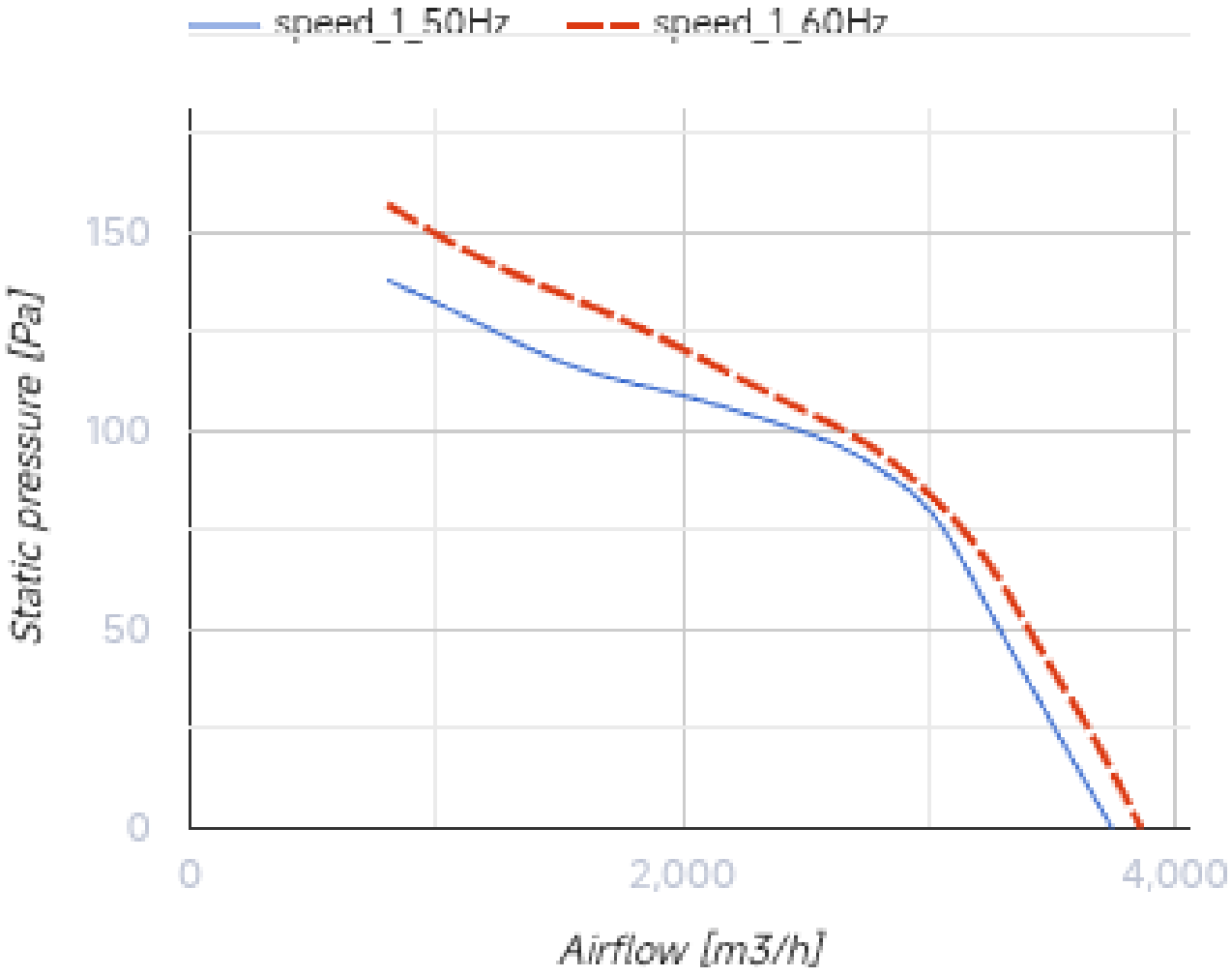
speed_1_50Hz
speed_1_60Hz
150
100
50
0
Static pressure [Pa]
0
2,000
4,000
Airflow [m3/h]

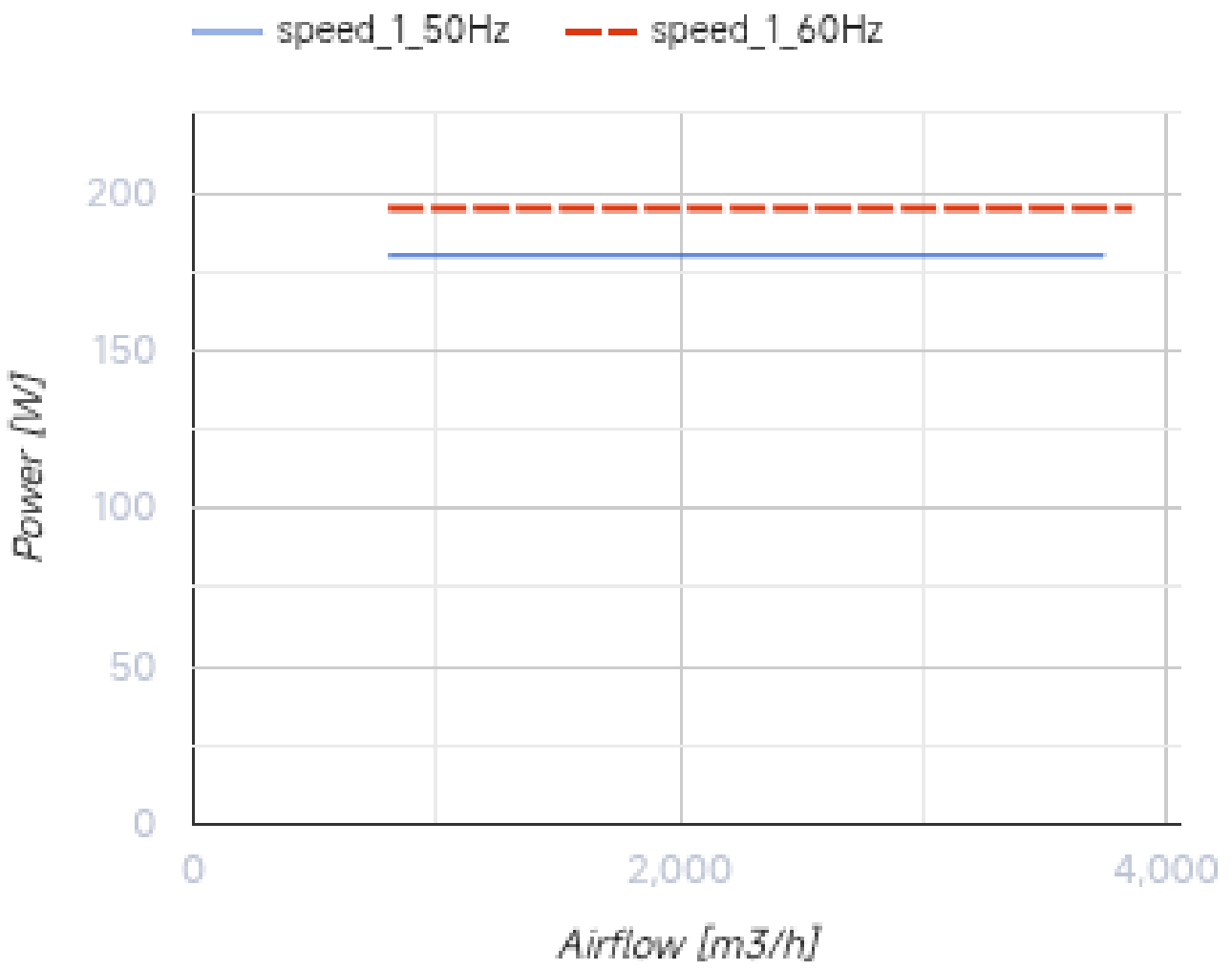


## Размеры

| ØD | Ød | B | B1 | L |
|---|---|---|---|---|
| 416 | 9 | 540 | 490 | 220 |

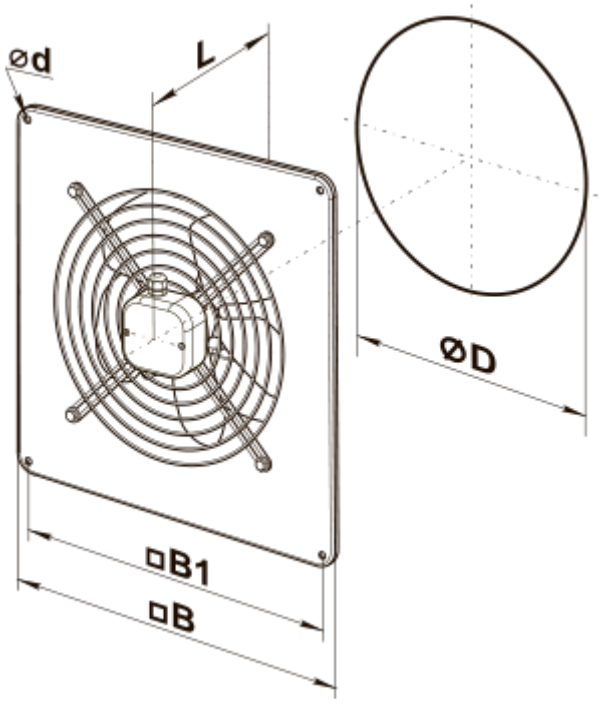
ød
L
ØD
□B1
□B

## Экодизайн

| Торговая марка | Вентс |
|---|---|
| Модель | ОВ 4Д 400 |
| Тип привода | External MSD or VSD |
| Тип теплообменника | Нет |
| Статическое давление при номинальном расходе воздуха (Па) | 90 |
| Максимальные внешние утечки (%) | 2.7 |
| Статическая эффективность (%) | 34.3 |
| Sound power level (дБ(А)) | 84 |
| Эффективная мощность (кВт) | 0.209 |
| Декларируемый тип вентиляционной единицы | NRVU UVU |