ОВ 4Е 350



Настенные осевые вентиляторы

• Уровень звукового давления LpA на расстоянии 3 м: 46
• Тип крыльчатки: Осевой
• Материал корпуса: Сталь с полимерным покрытием
• Установка в любом положении

	Единица измерения	ОВ 4Е 350	
Размер подключаемого воздуховода	мм	350	
Фазность	-	1	
Максимальное напряжение питания	В	240	
Минимальное напряжение питания	В	220	
Частота сети питания	Гц	50	60
Номинальная мощность	Вт	140	
Максимальный ток	А	0.65	
Максимальный расход воздуха	м³/час	2500	
Скорость вращения	-	1380	
Уровень звукового давления LpA на расстоянии 3 м	дБ(А)	46	
Вес	кг	7.8	
Максимальная температура перемещаемого воздуха	°C	60	
Минимальная температура перемещаемого воздуха	°C	-30	
Класс защиты	-	IP24	
Класс защиты привода	-	IP54	
Материал крыльчатки	-	Сталь с полимерным покрытием	

Размеры

ØD	Ød	B	B1	L
374	9	485	435	165

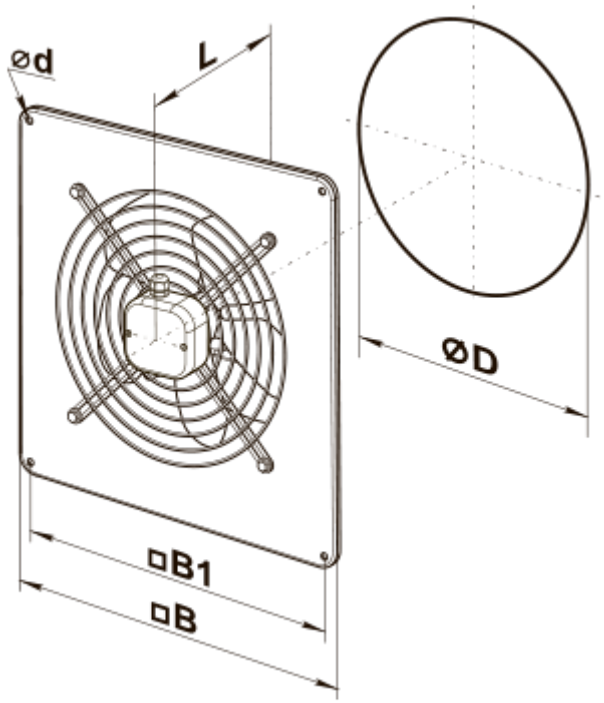

Экодизайн

Торговая марка	Вентс
Модель	OB 4E 350
Тип привода	External MSD or VSD
Тип теплообменника	Нет
Статическое давление при номинальном расходе воздуха (Па)	80
Максимальные внешние утечки (%)	2.7
Статическая эффективность (%)	29.9
Sound power level (дБ(А))	82
Эффективная мощность (кВт)	0.13
Декларируемый тип вентиляционной единицы	NRVU UVU