# ОВ 550 4Е (220В/60Гц)



Настенные осевые вентиляторы

• Тип крыльчатки: Осевой
• Материал корпуса: Сталь с полимерным покрытием
• Установка в любом положении

| | Единица измерения | ОВ 550 4Е (220В/60Гц) |
|---|---|---|
| Фазность | - | 1 |
| Максимальное напряжение питания | В | 240 |
| Минимальное напряжение питания | В | 220 |
| Частота сети питания | Гц | 60 |
| Вес | кг | 16.5 |
| Максимальная температура перемещаемого воздуха | °C | 50 |
| Минимальная температура перемещаемого воздуха | °C | -30 |
| Класс защиты | - | IP24 |
| Класс защиты привода | - | IP54 |
| Материал крыльчатки | - | Сталь с полимерным покрытием |

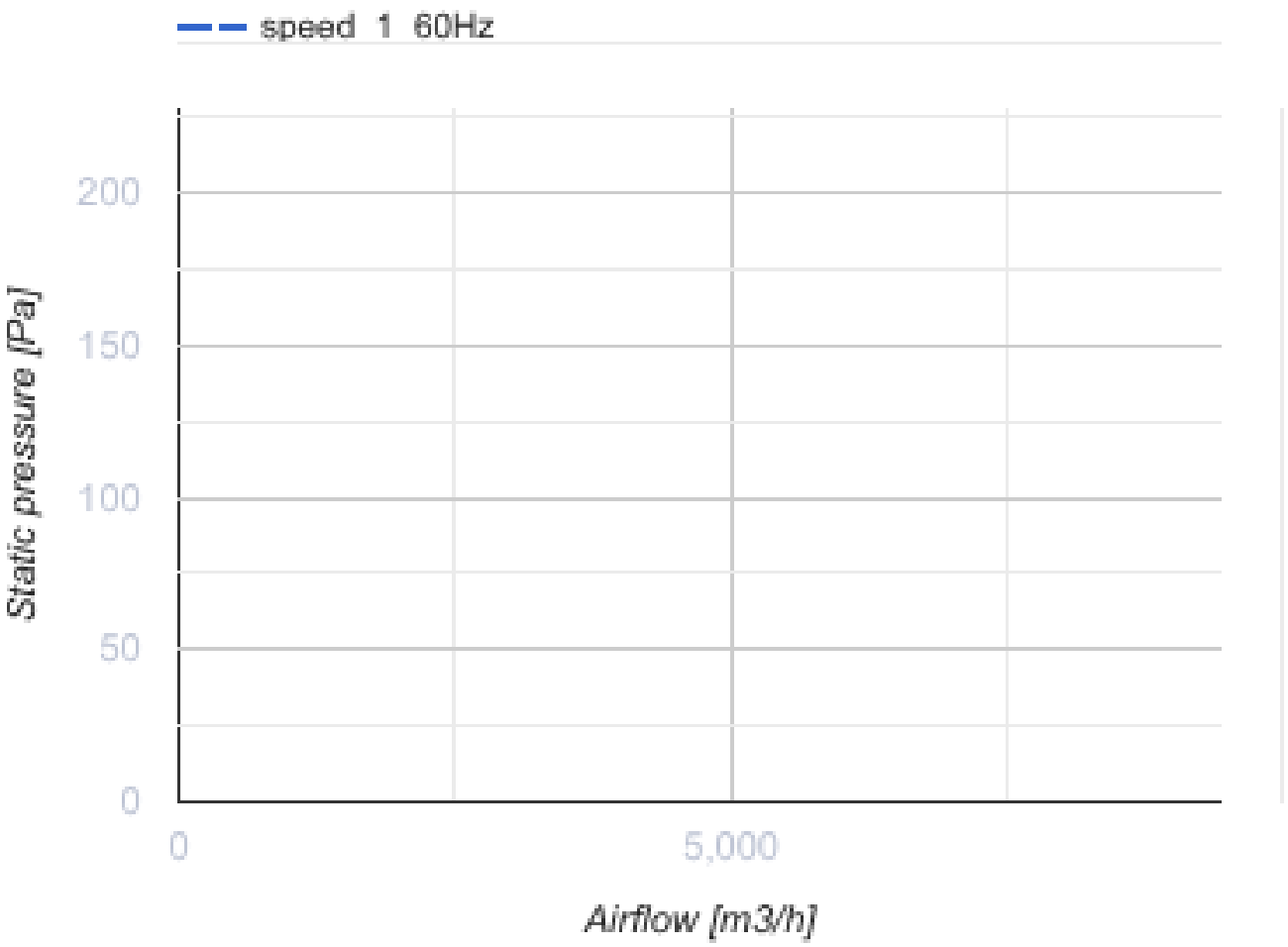
speed 1 60Hz
200
150
100
50
0
Static pressure [Pa]
0
5,000
Airflow [m3/h]

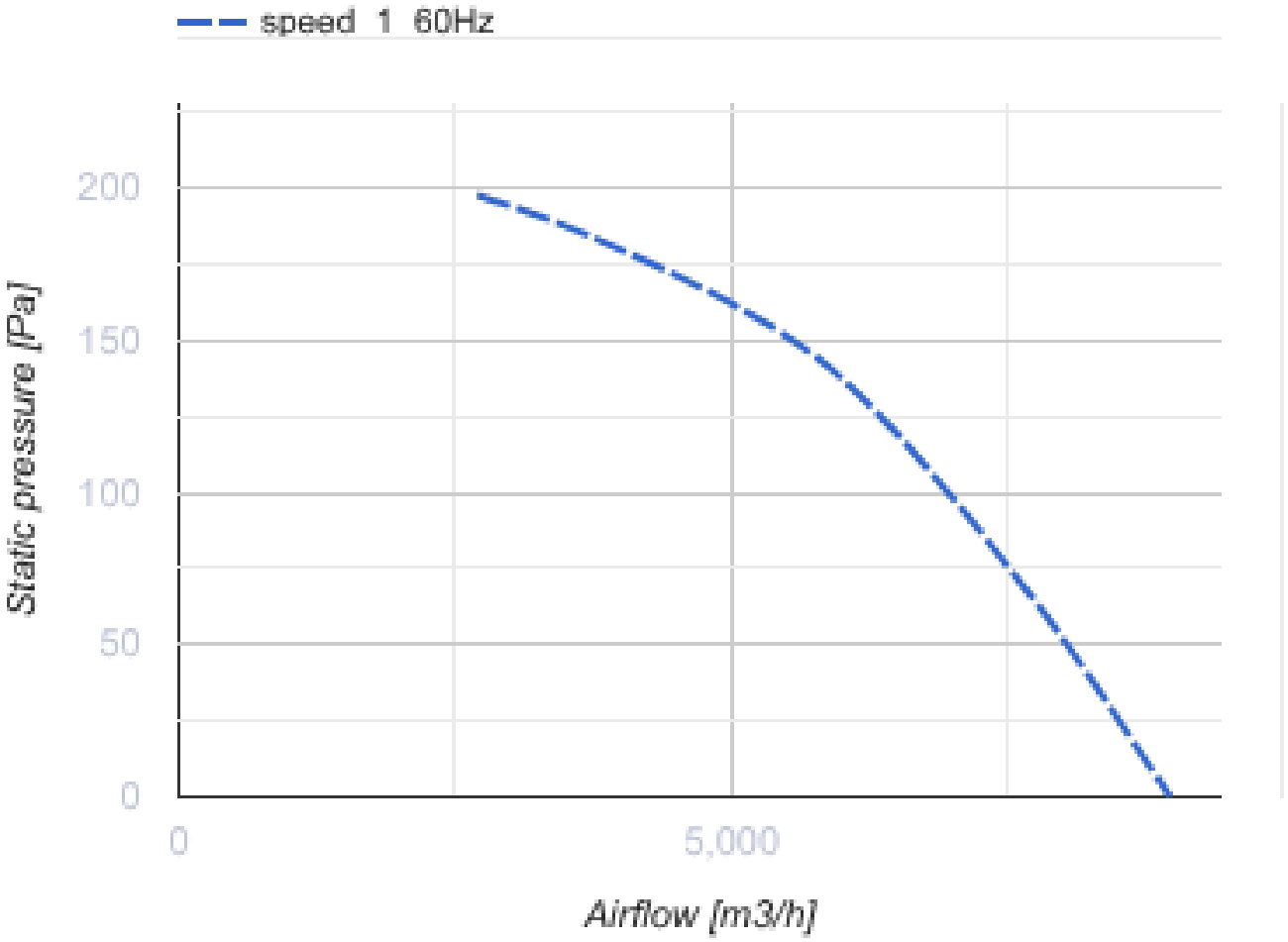
speed 1 60Hz
200
150
100
50
0
Static pressure [Pa]
0
5,000
Airflow [m3/h]

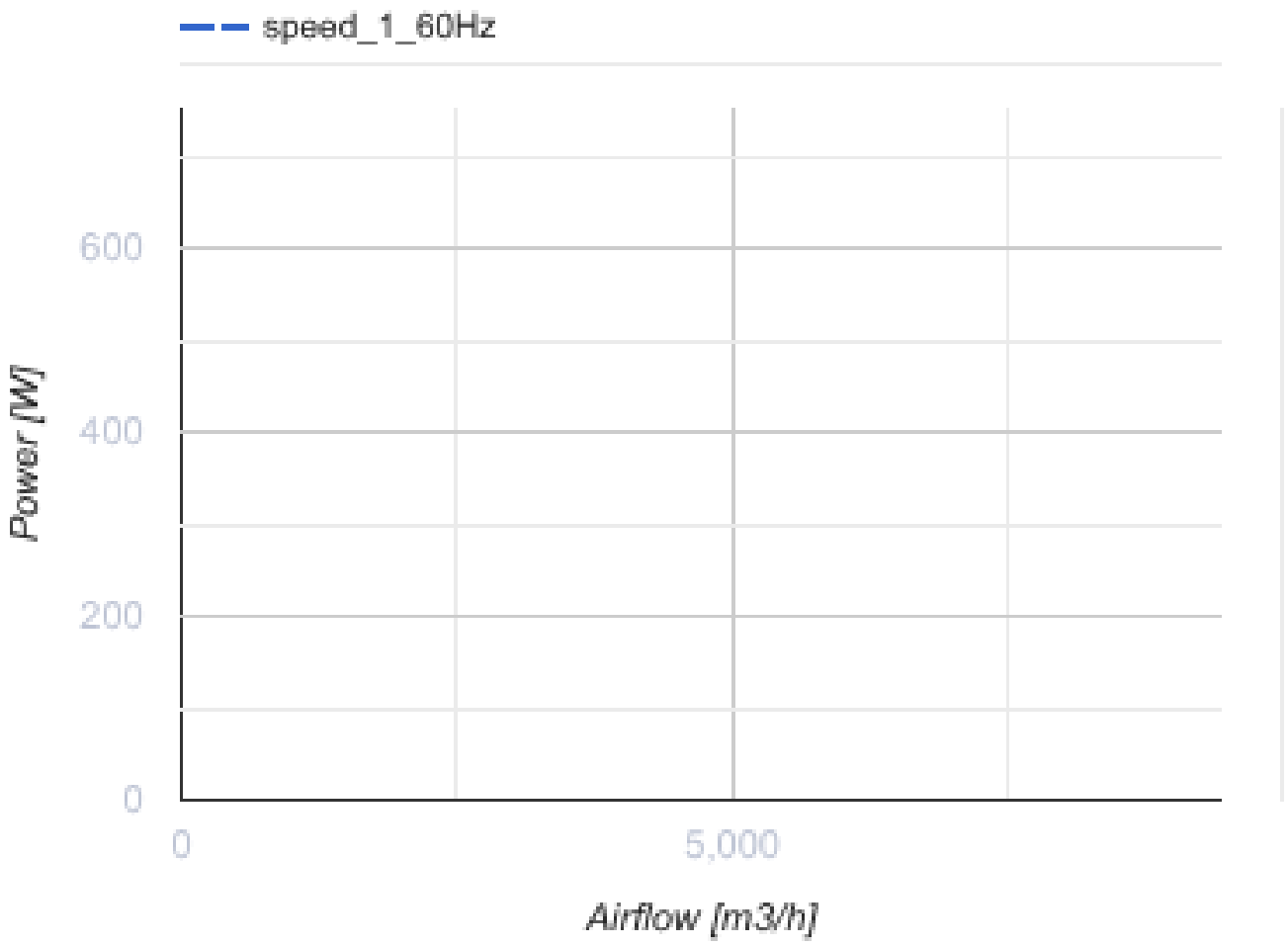


## Размеры

| ØD | Ød | B | B1 | L |
|---|---|---|---|---|
| 570 | 11 | 725 | 675 | 260 |

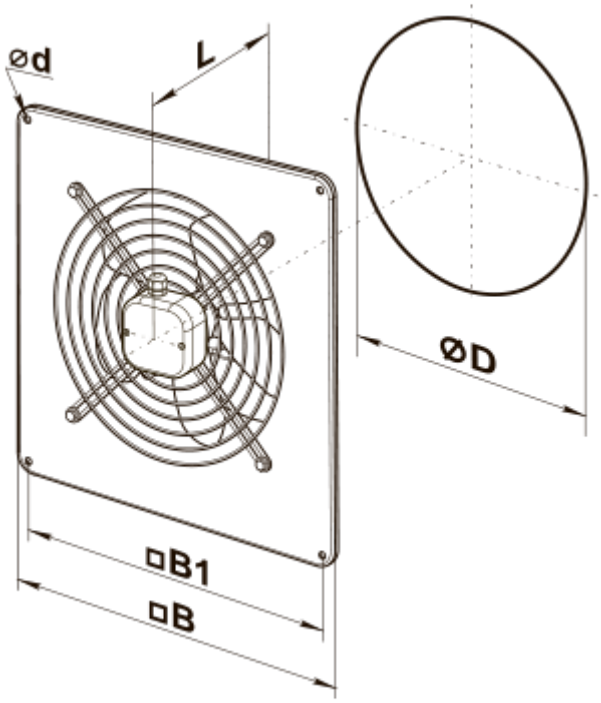
ød
L
ØD
□B1
□B

## Экодизайн

| Торговая марка | Вентс |
|---|---|
| Модель | ОВ 550 4Е (220В/60Гц) |
| Тип привода | External MSD or VSD |
| Тип теплообменника | Нет |
| Статическое давление при номинальном расходе воздуха (Па) | 120 |
| Максимальные внешние утечки (%) | 2.7 |
| Статическая эффективность (%) | 34.7 |
| Эффективная мощность (кВт) | 0.581 |
| Декларируемый тип вентиляционной единицы | NRVU UVU |
| Sound power level (дБ(А)) | 90 |