ОВ 4Е 550



Настенные осевые вентиляторы

• Уровень звукового давления LpA на расстоянии 3 м: 62
• Тип крыльчатки: Осевой
• Материал корпуса: Сталь с полимерным покрытием
• Установка в любом положении

	Единица измерения	ОВ 4Е 550
Размер подключаемого воздуховода	мм	550
Фазность	-	1
Минимальное напряжение питания	В	220
Максимальное напряжение питания	В	240
Частота сети питания	Гц	50
Номинальная мощность	Вт	550
Максимальный ток	А	2.55
Максимальный расход воздуха	м³/час	8800
Скорость вращения	-	1300
Уровень звукового давления LpA на расстоянии 3 м	дБ(А)	62
Вес	кг	16.5
Максимальная температура перемещаемого воздуха	°C	60
Минимальная температура перемещаемого воздуха	°C	-30
Класс защиты	-	IP24
Класс защиты привода	-	IP54
Материал крыльчатки	-	Сталь с полимерным покрытием

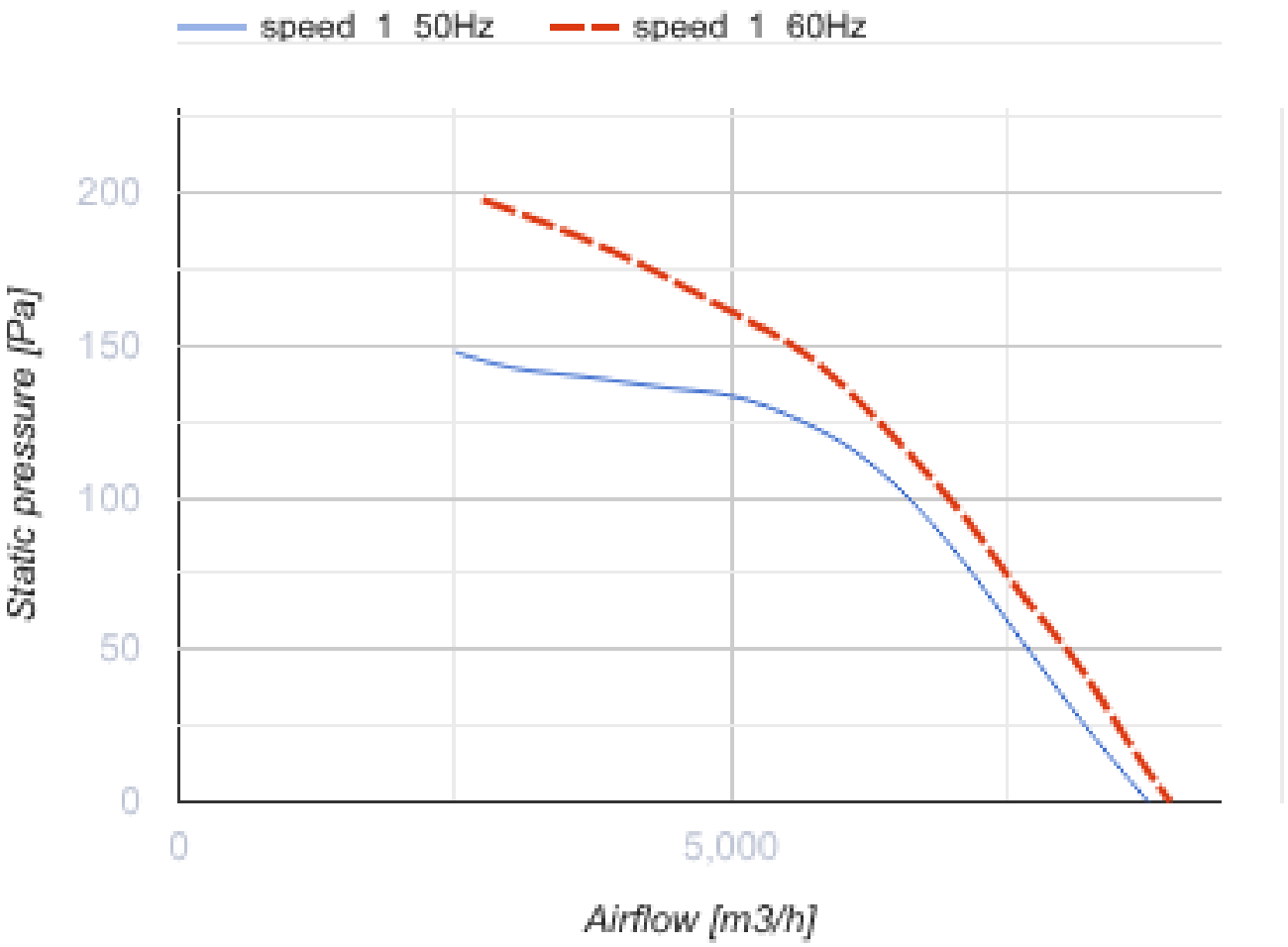
speed 1 50Hz
speed 1 60Hz
200
150
100
50
0
Static pressure [Pa]
0
5,000
Airflow [m3/h]

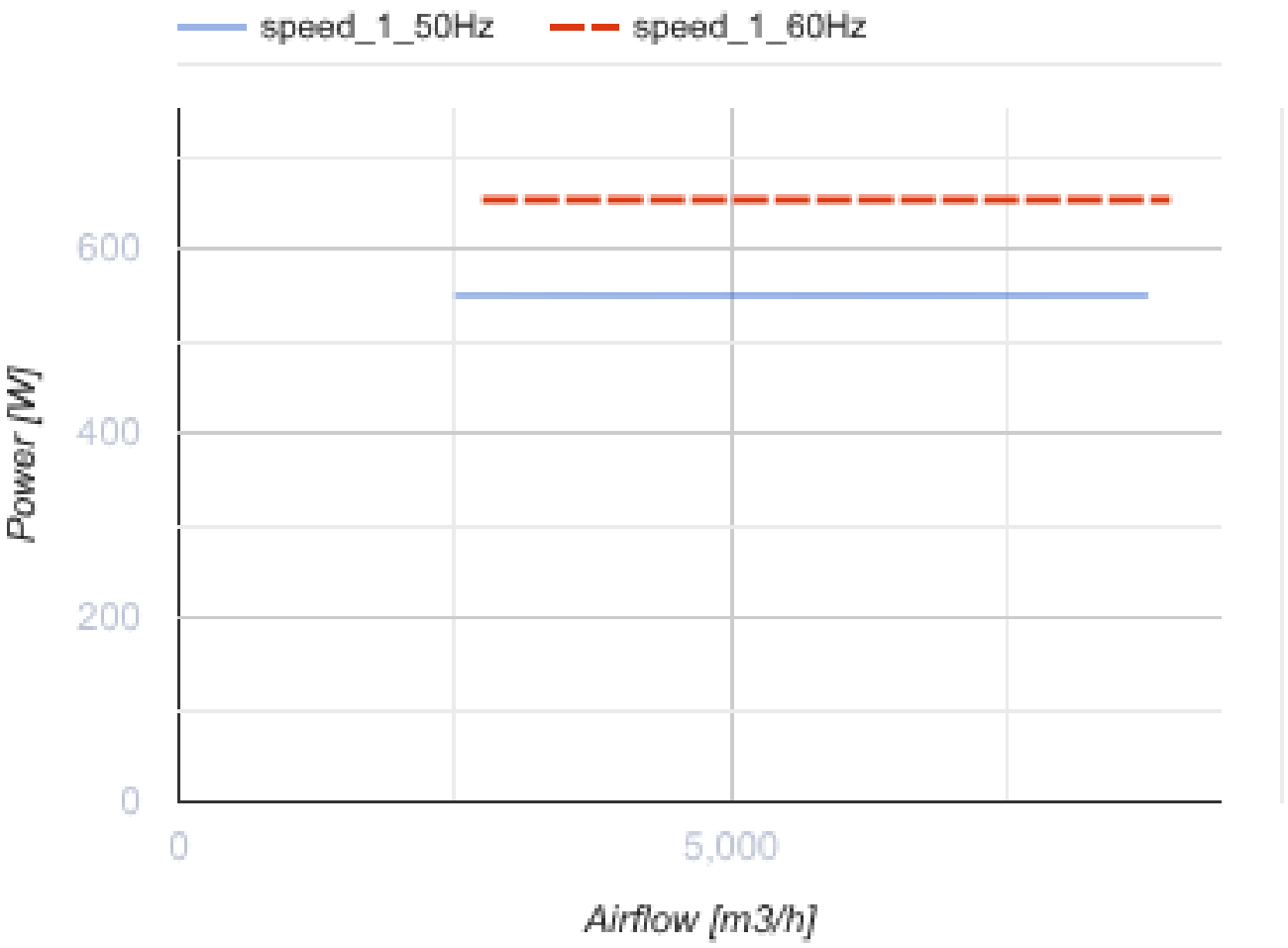

Размеры

ØD	Ød	B	B1	L
570	11	725	675	260

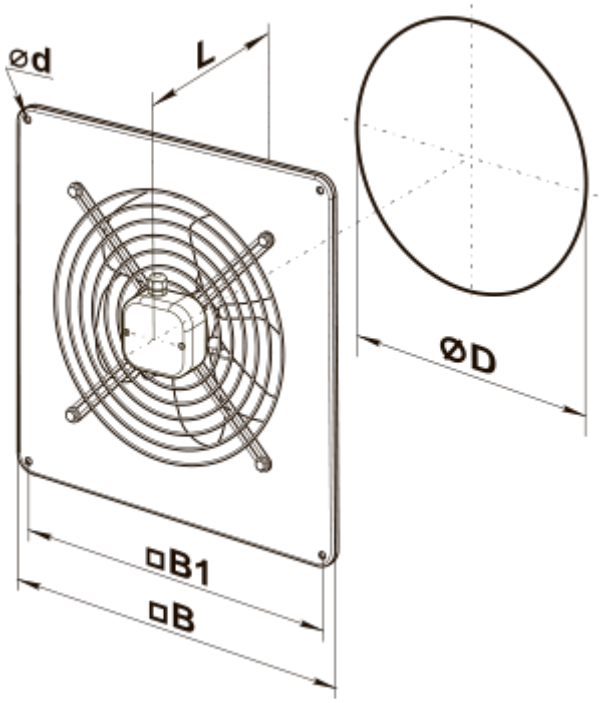
ød
L
ØD
□B1
□B

Экодизайн

Торговая марка	Вентс
Модель	OB 4E 550
Тип привода	External MSD or VSD
Тип теплообменника	Нет
Статическое давление при номинальном расходе воздуха (Па)	120
Максимальные внешние утечки (%)	2.7
Статическая эффективность (%)	34.7
Декларируемый тип вентиляционной единицы	NRVU UVU
Эффективная мощность (кВт)	0.581
Sound power level (дБ(А))	90