OB 4E 630

Осевые вентиляторы низкого давления в стальном корпусе для настенного монтажа

• Максимальный расход воздуха: 11900
• Уровень звукового давления LpA на расстоянии 3 м: 67
• Тип двигателя: AC
• Тип крыльчатки: Осевой
• Материал корпуса: Сталь с полимерным покрытием
• Установка в любом положении

	Единица измерения	OB 4E 630
Размер подключаемого воздуховода	мм	630
Скорость	-	1
Минимальное напряжение питания	В	220
Максимальное напряжение питания	В	240
Частота сети питания	Гц	50/60
Номинальная мощность	Вт	750
Максимальный ток	А	3.5
Максимальный расход воздуха	$м^3$/час	11900
Уровень звукового давления LpA на расстоянии 3 м	дБ(А)	67
Вес	кг	20
Максимальная температура перемещаемого воздуха	°C	60
Минимальная температура перемещаемого воздуха	°C	-30
Класс защиты	-	IP24

Размеры

ØD	Ød	B	B1	L
650	11	800	710	275

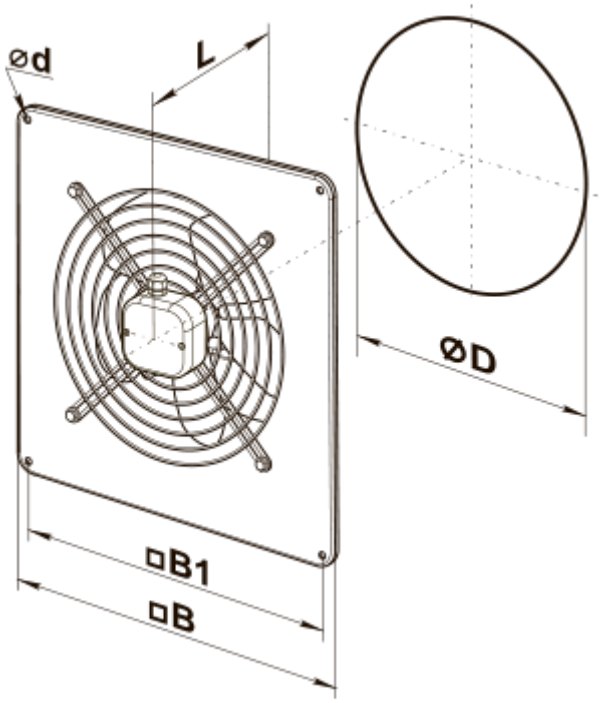
ød
L
ØD
□B1
□B