ОВ 4Е 630



Настенные осевые вентиляторы

• Уровень звукового давления LpA на расстоянии 3 м: 67
• Тип крыльчатки: Осевой
• Материал корпуса: Сталь с полимерным покрытием
• Установка в любом положении

	Единица измерения	ОВ 4Е 630
Размер подключаемого воздуховода	мм	630
Фазность	-	1
Минимальное напряжение питания	В	220
Максимальное напряжение питания	В	240
Частота сети питания	Гц	50
Номинальная мощность	Вт	750
Максимальный ток	А	3.5
Максимальный расход воздуха	м³/час	11900
Скорость вращения	-	1360
Уровень звукового давления LpA на расстоянии 3 м	дБ(А)	67
Вес	кг	20
Максимальная температура перемещаемого воздуха	°C	60
Минимальная температура перемещаемого воздуха	°C	-30
Класс защиты	-	IP24
Класс защиты привода	-	IP54
Материал крыльчатки	-	Сталь с полимерным покрытием

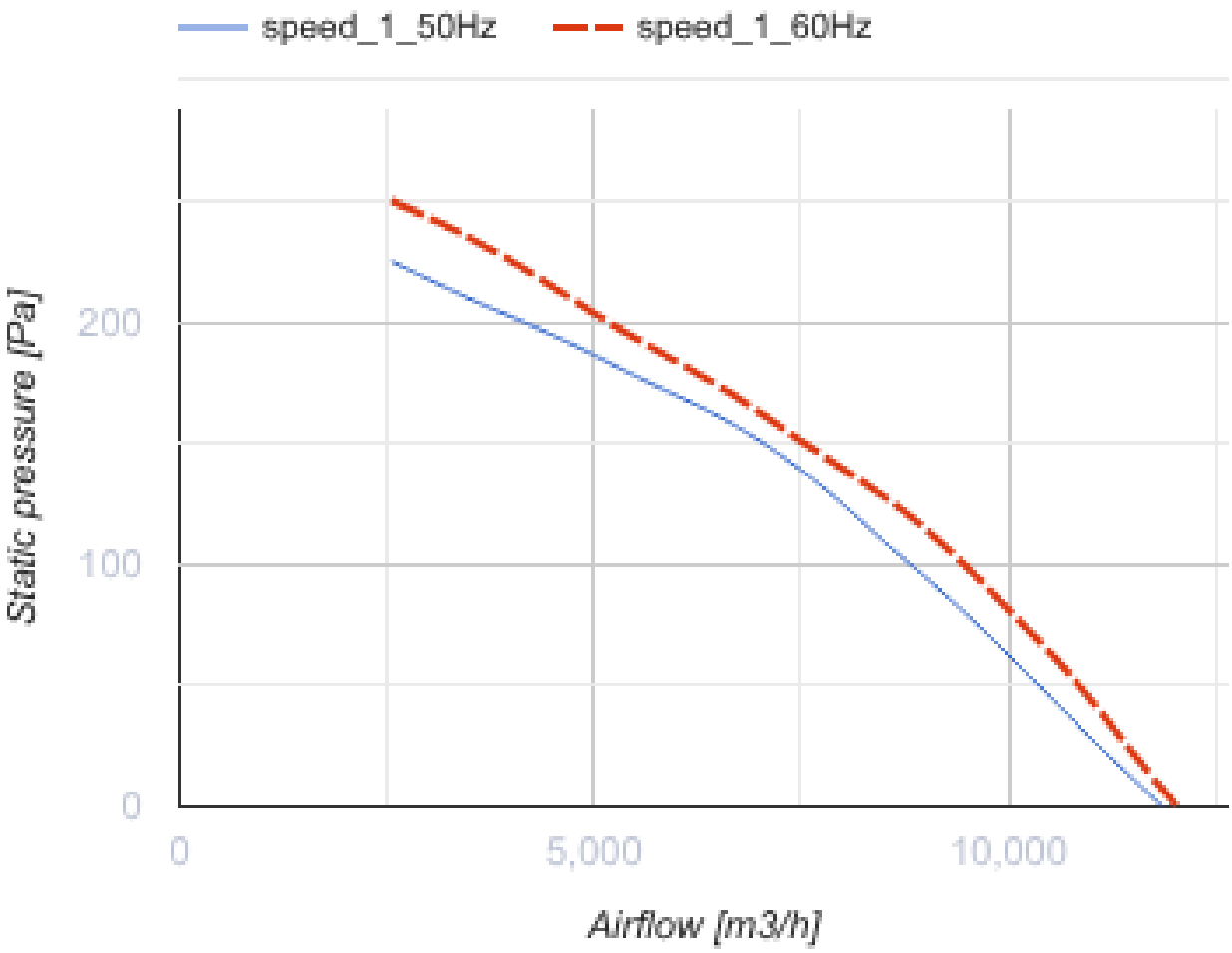
speed_1_50Hz
speed_1_60Hz
Static pressure [Pa]
200
100
0
0
5,000
10,000
Airflow [m3/h]

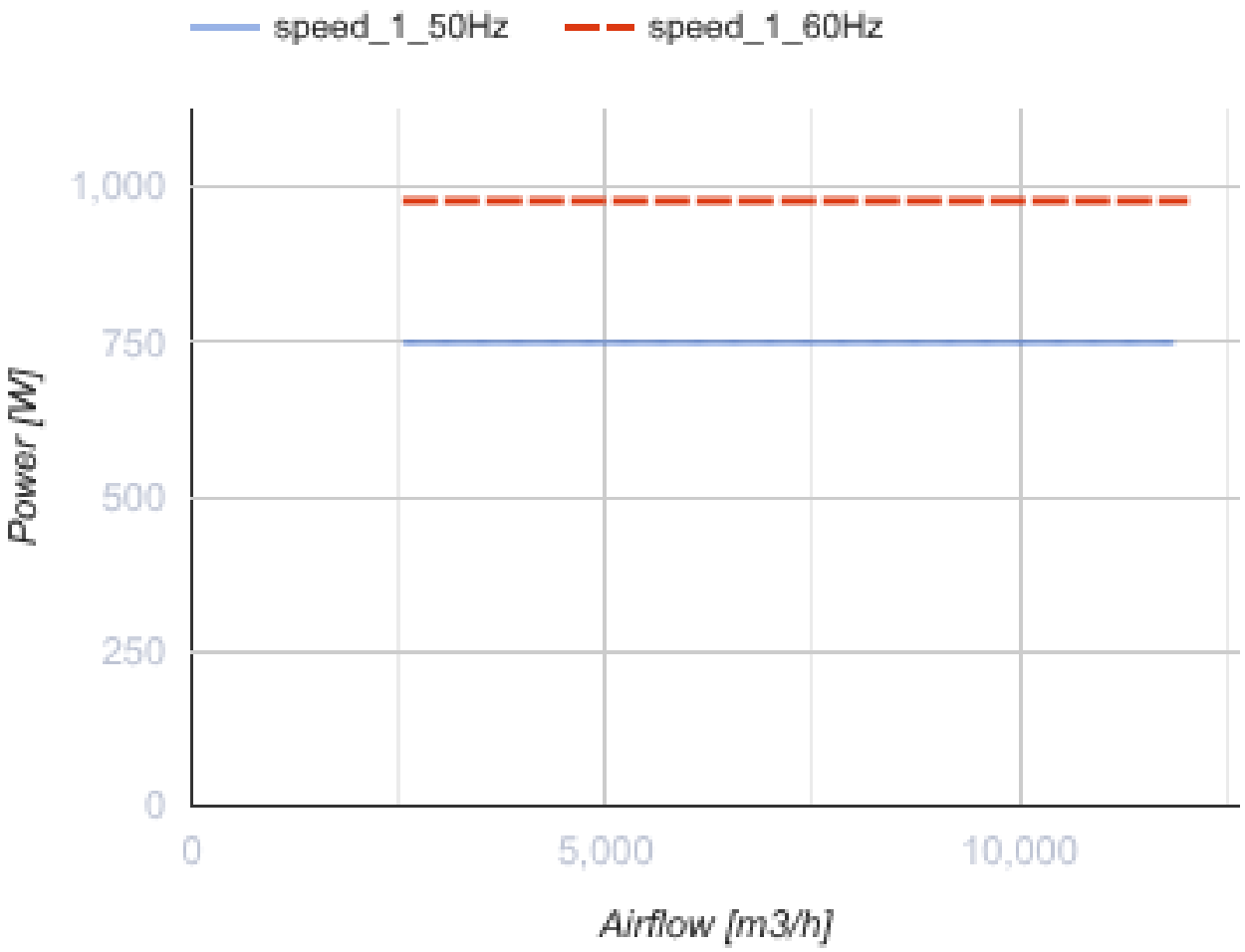

Размеры

ØD	Ød	B	B1	L
650	11	800	710	275

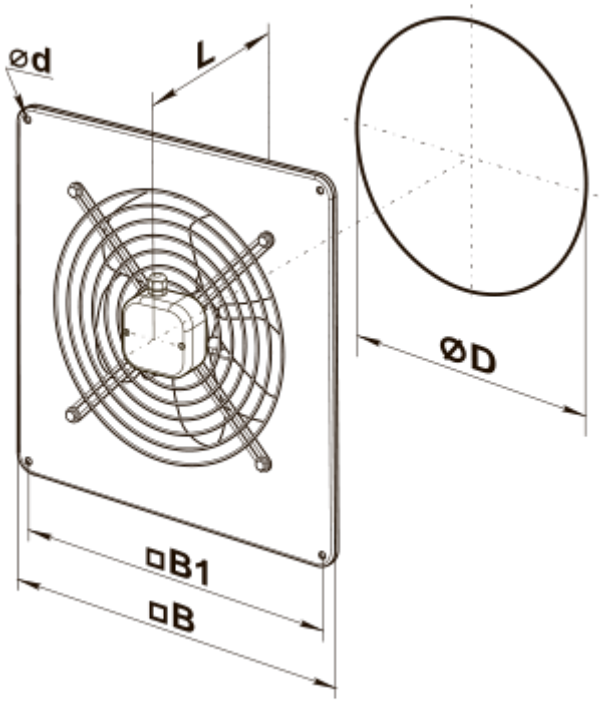
ød
L
ØD
□B1
□B

Экодизайн

Торговая марка	Вентс
Модель	OB 4E 630
Тип привода	External MSD or VSD
Тип теплообменника	Нет
Статическое давление при номинальном расходе воздуха (Па)	149
Максимальные внешние утечки (%)	2.7
Статическая эффективность (%)	37.5
Декларируемый тип вентиляционной единицы	NRVU UVU
Эффективная мощность (кВт)	0.8
Sound power level (дБ(A))	95