ОВ 6Д 450



Настенные осевые вентиляторы

• Уровень звукового давления LpA на расстоянии 3 м: 53
• Тип крыльчатки: Осевой
• Материал корпуса: Сталь с полимерным покрытием
• Установка в любом положении

	Единица измерения	ОВ 6Д 450
Фазность	-	3
Максимальное напряжение питания	В	400
Минимальное напряжение питания	В	400
Частота сети питания	Гц	50
Номинальная мощность	Вт	148
Максимальный ток	А	0.42
Максимальный расход воздуха	м³/час	3500
Уровень звукового давления LpA на расстоянии 3 м	дБ(А)	53
Вес	кг	10.5
Максимальная температура перемещаемого воздуха	°C	60
Минимальная температура перемещаемого воздуха	°C	-30
Класс защиты	-	IP24
Класс защиты привода	-	IP54
Материал крыльчатки	-	Сталь с полимерным покрытием

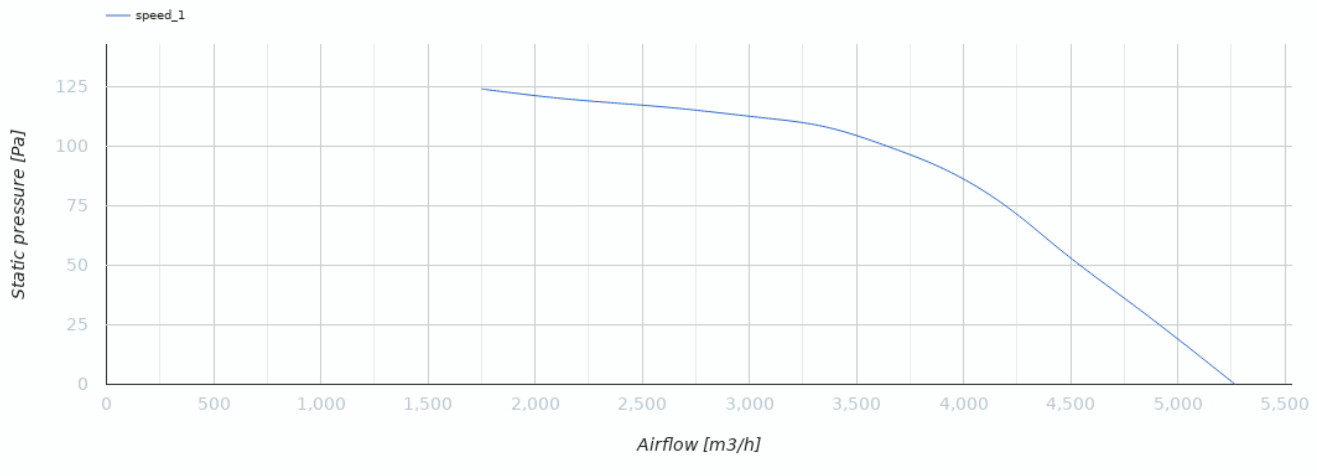
speed_1
Static pressure [Pa]
125
100
75
50
25
0
0
500
1,000
1,500
2,000
2,500
3,000
3,500
4,000
4,500
5,000
5,500
Airflow [m3/h]

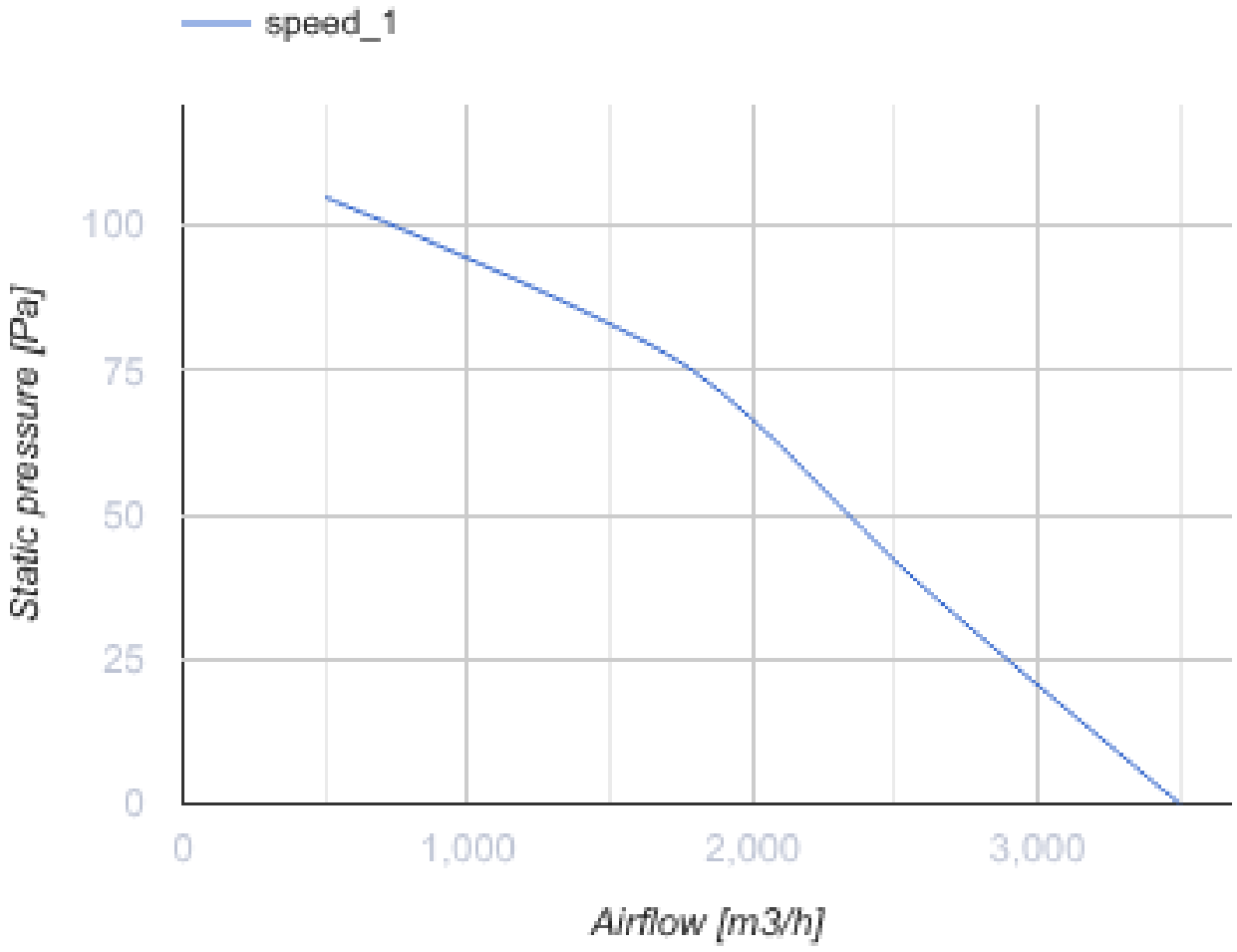
speed_1
Static pressure [Pa]
100
75
50
25
0
0
1,000
2,000
3,000
Airflow [m3/h]

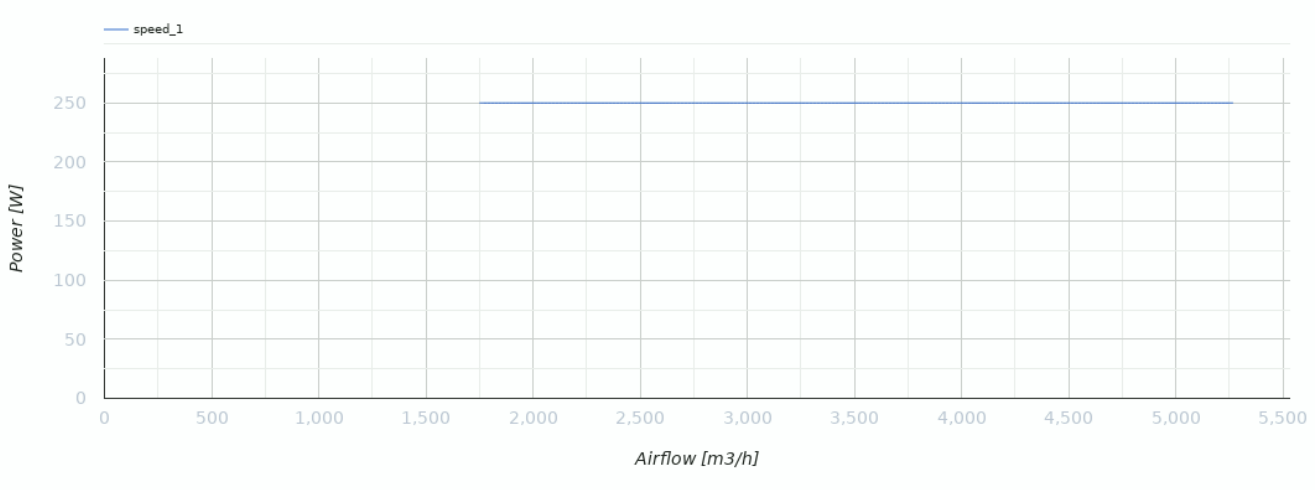

Размеры

ØD	Ød	B	B1	L
465	11	576	535	230

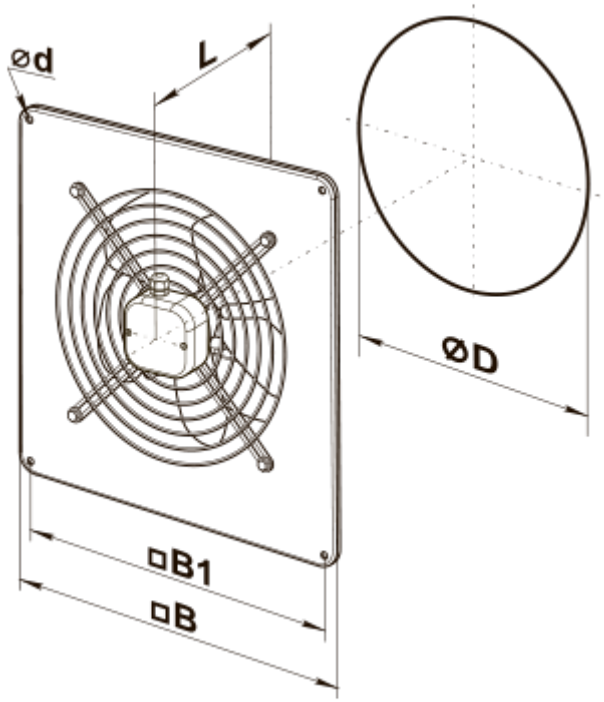

Экодизайн

Торговая марка	Вентс
Модель	ОВ 6Д 450
Тип привода	External MSD or VSD
Тип теплообменника	Нет
Статическое давление при номинальном расходе воздуха (Па)	100
Максимальные внешние утечки (%)	2.7
Статическая эффективность (%)	35
Sound power level (дБ(А))	85
Декларируемый тип вентиляционной единицы	NRVU UVU
Эффективная мощность (кВт)	0.296