ОВ 6Д 500



Настенные осевые вентиляторы

• Уровень звукового давления LpA на расстоянии 3 м: 57
• Тип крыльчатки: Осевой
• Материал корпуса: Сталь с полимерным покрытием
• Установка в любом положении

	Единица измерения	ОВ 6Д 500
Фазность	-	3
Максимальное напряжение питания	В	400
Минимальное напряжение питания	В	400
Частота сети питания	Гц	50
Номинальная мощность	Вт	230
Максимальный ток	А	0.58
Максимальный расход воздуха	м³/час	4900
Уровень звукового давления LpA на расстоянии 3 м	дБ(А)	57
Вес	кг	14
Максимальная температура перемещаемого воздуха	°C	60
Минимальная температура перемещаемого воздуха	°C	-30
Класс защиты	-	IP24
Класс защиты привода	-	IP54
Материал крыльчатки	-	Сталь с полимерным покрытием

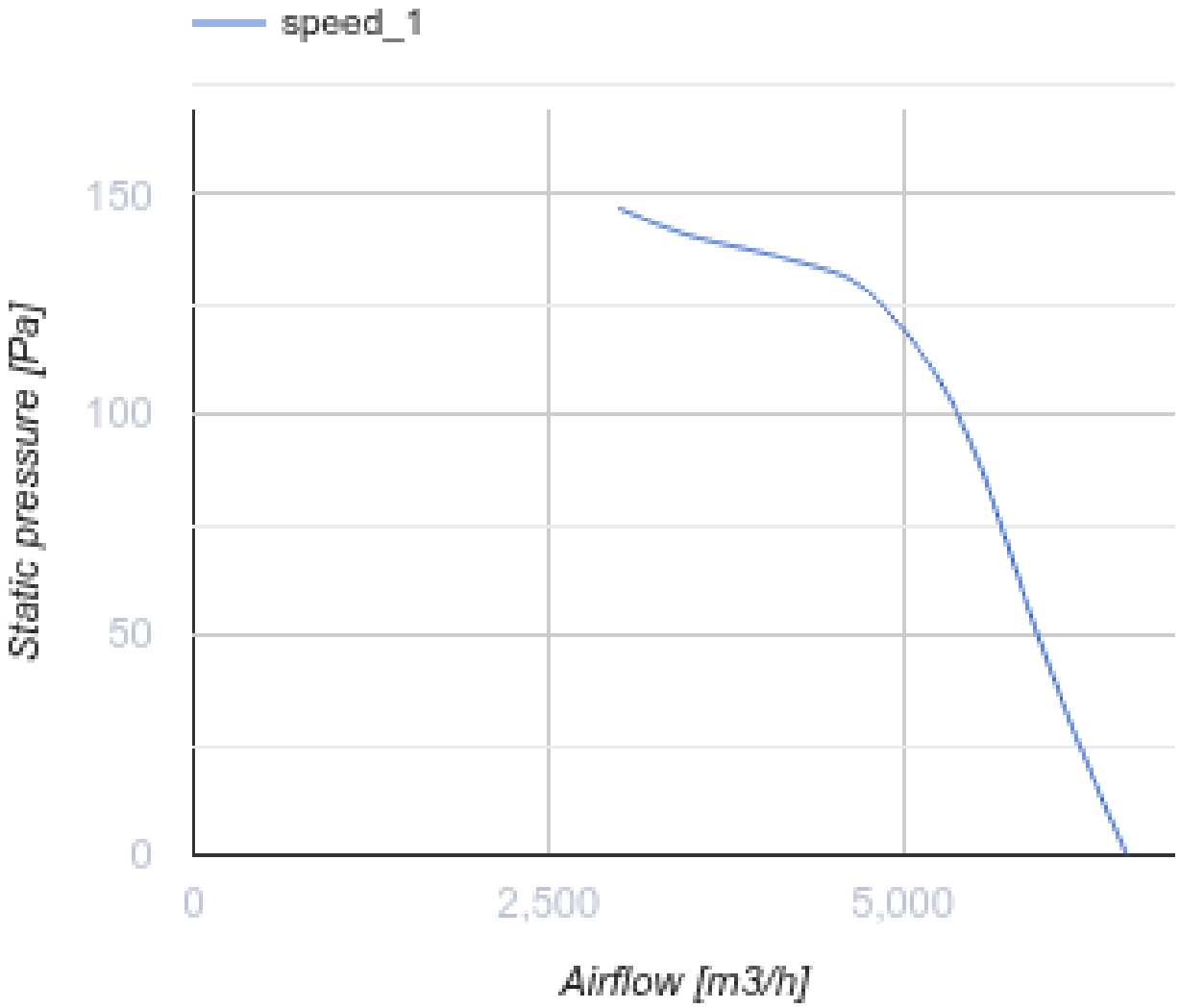
speed_1
150
100
50
0
Static pressure [Pa]
0
2,500
5,000
Airflow [m3/h]

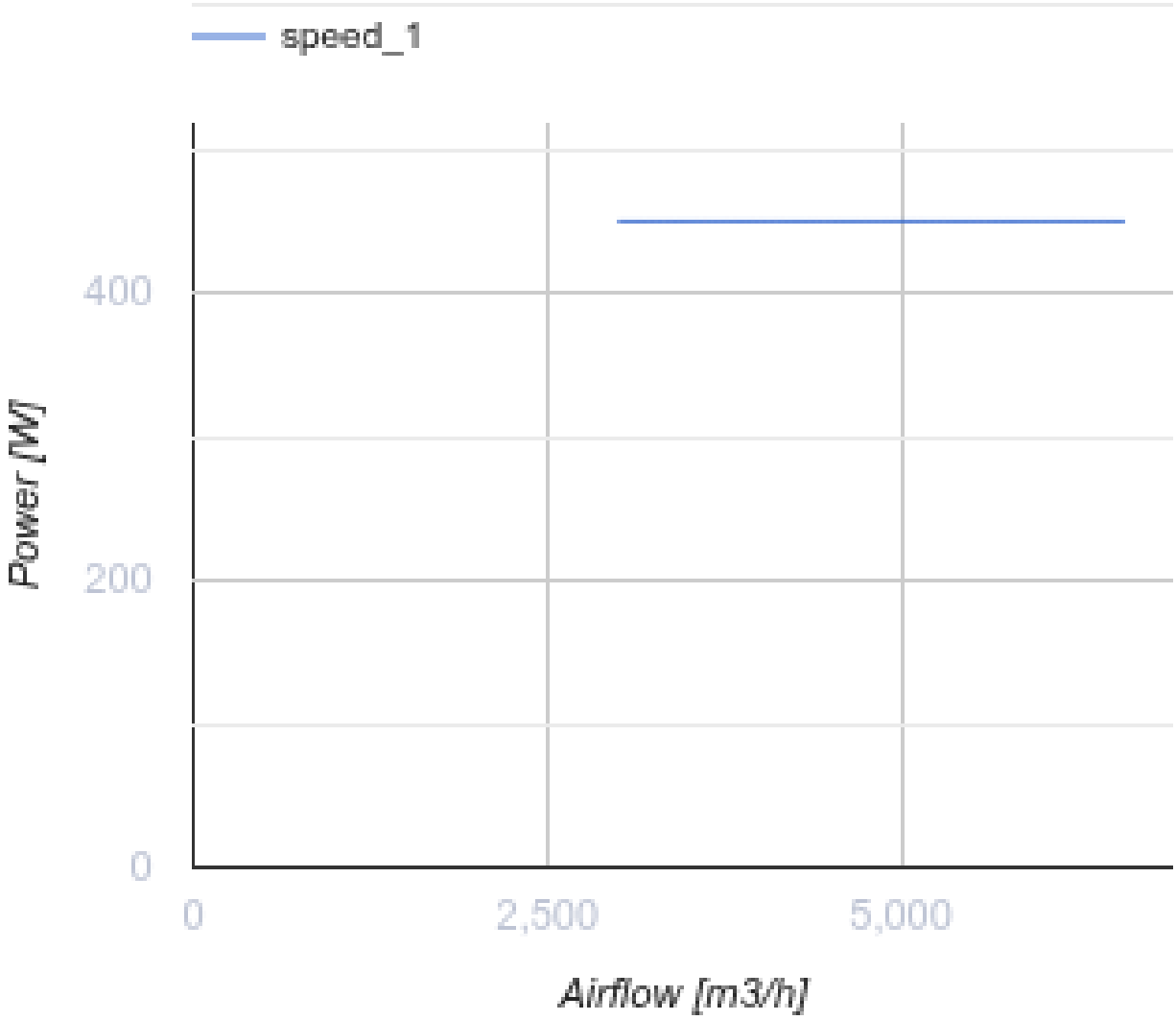

Размеры

ØD	Ød	B	B1	L
520	11	655	615	250

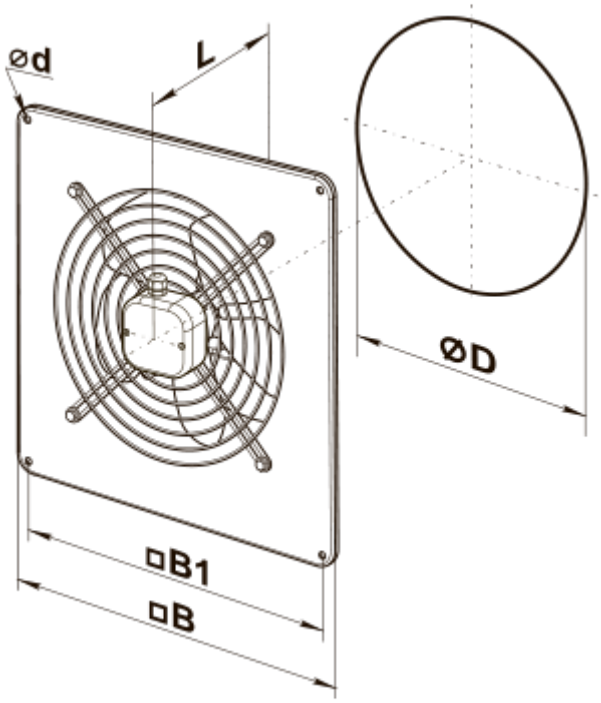
ød
L
ØD
□B1
□B