ОВ 6Д 630 (220В/60Гц)



Настенные осевые вентиляторы

• Тип крыльчатки: Осевой
• Материал корпуса: Сталь с полимерным покрытием
• Установка в любом положении

	Единица измерения	ОВ 6Д 630 (220В/60Гц)
Фазность	-	3
Максимальное напряжение питания	В	400
Минимальное напряжение питания	В	400
Частота сети питания	Гц	60
Вес	кг	20
Максимальная температура перемещаемого воздуха	°C	50
Минимальная температура перемещаемого воздуха	°C	-30
Класс защиты	-	IP24
Класс защиты привода	-	IP54
Материал крыльчатки	-	Сталь с полимерным покрытием

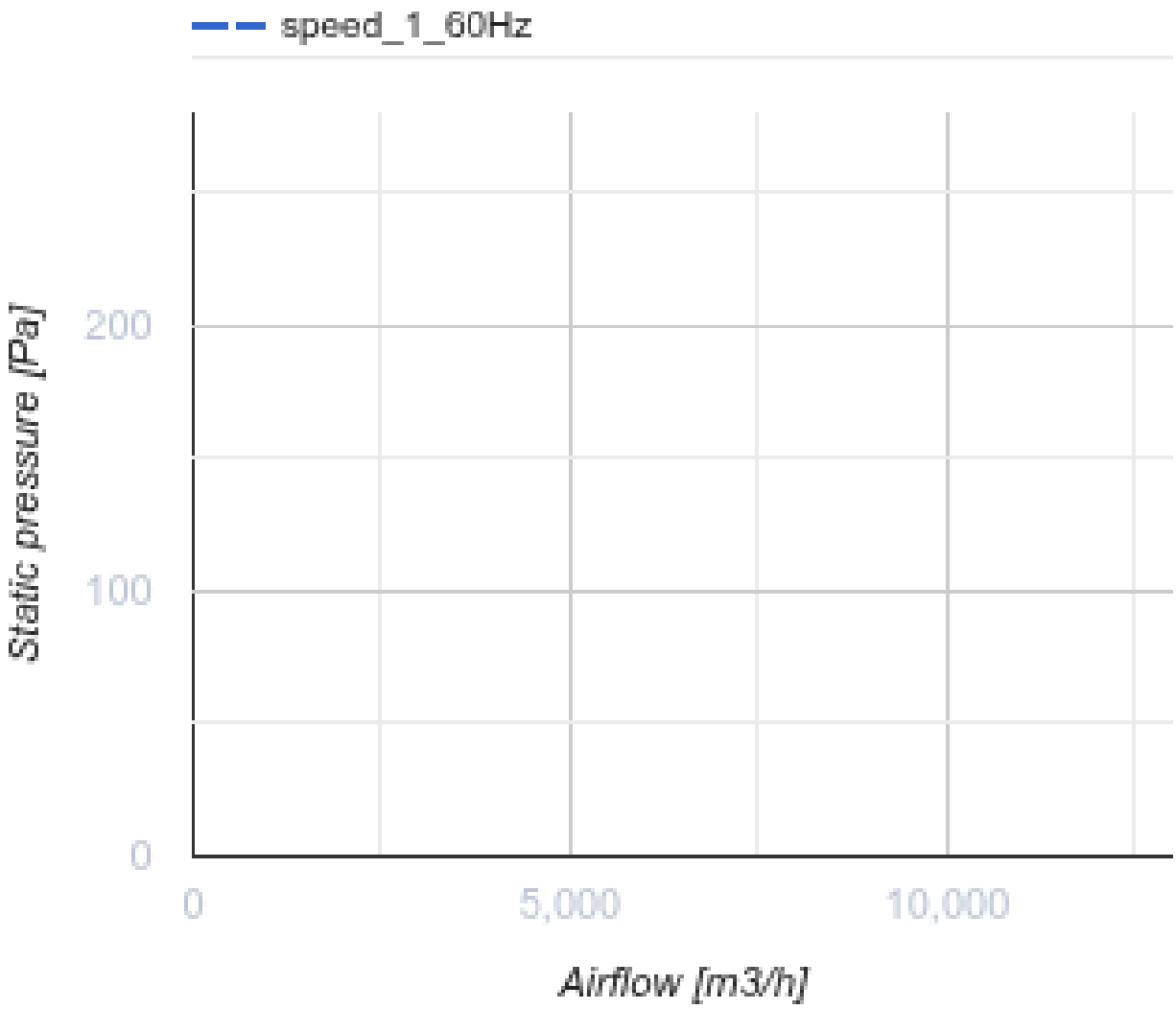
speed_1_60Hz
Static pressure [Pa]
200
100
0
0
5,000
10,000
Airflow [m3/h]

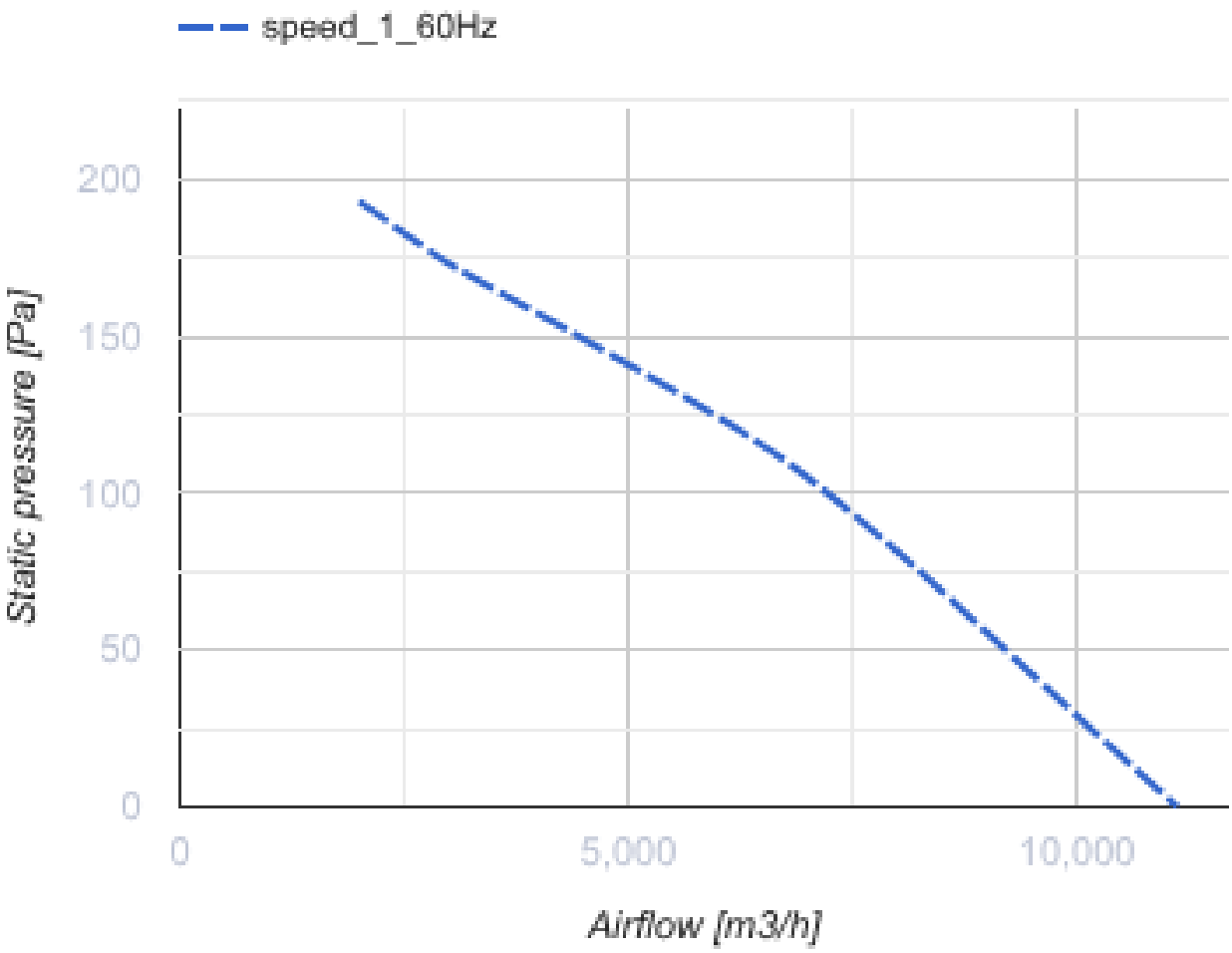
speed_1_60Hz
200
150
100
50
0
Static pressure [Pa]
0
5,000
10,000
Airflow [m3/h]

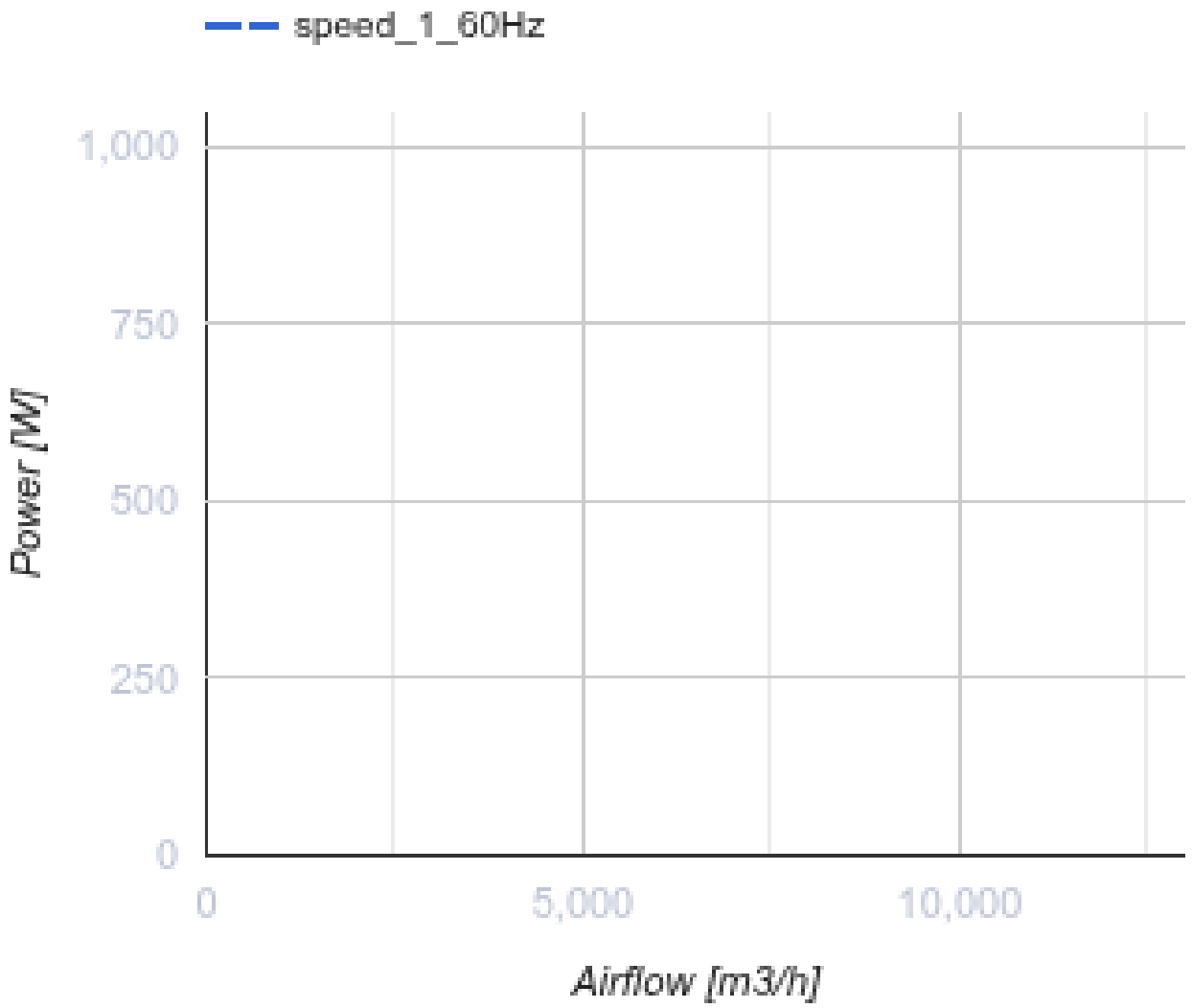

Размеры

ØD	Ød	B	B1	L
650	11	800	710	275

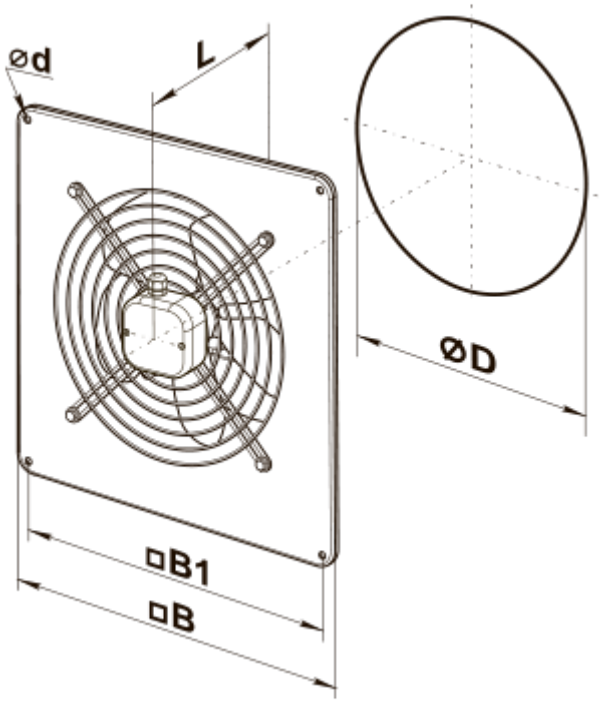
ød
L
ØD
□B1
□B