# ОВ 6Е 450



Настенные осевые вентиляторы

• Уровень звукового давления LpA на расстоянии 3 м: 52
• Тип крыльчатки: Осевой
• Материал корпуса: Сталь с полимерным покрытием
• Установка в любом положении

| | Единица измерения | ОВ 6Е 450 |
|---|---|---|
| Фазность | - | 1 |
| Максимальное напряжение питания | В | 240 |
| Минимальное напряжение питания | В | 220 |
| Частота сети питания | Гц | 50 |
| Номинальная мощность | Вт | 151 |
| Максимальный ток | А | 0.78 |
| Максимальный расход воздуха | м³/час | 3200 |
| Уровень звукового давления LpA на расстоянии 3 м | дБ(А) | 52 |
| Вес | кг | 10.5 |
| Максимальная температура перемещаемого воздуха | °C | 60 |
| Минимальная температура перемещаемого воздуха | °C | -30 |
| Класс защиты | - | IP24 |
| Класс защиты привода | - | IP54 |
| Материал крыльчатки | - | Сталь с полимерным покрытием |

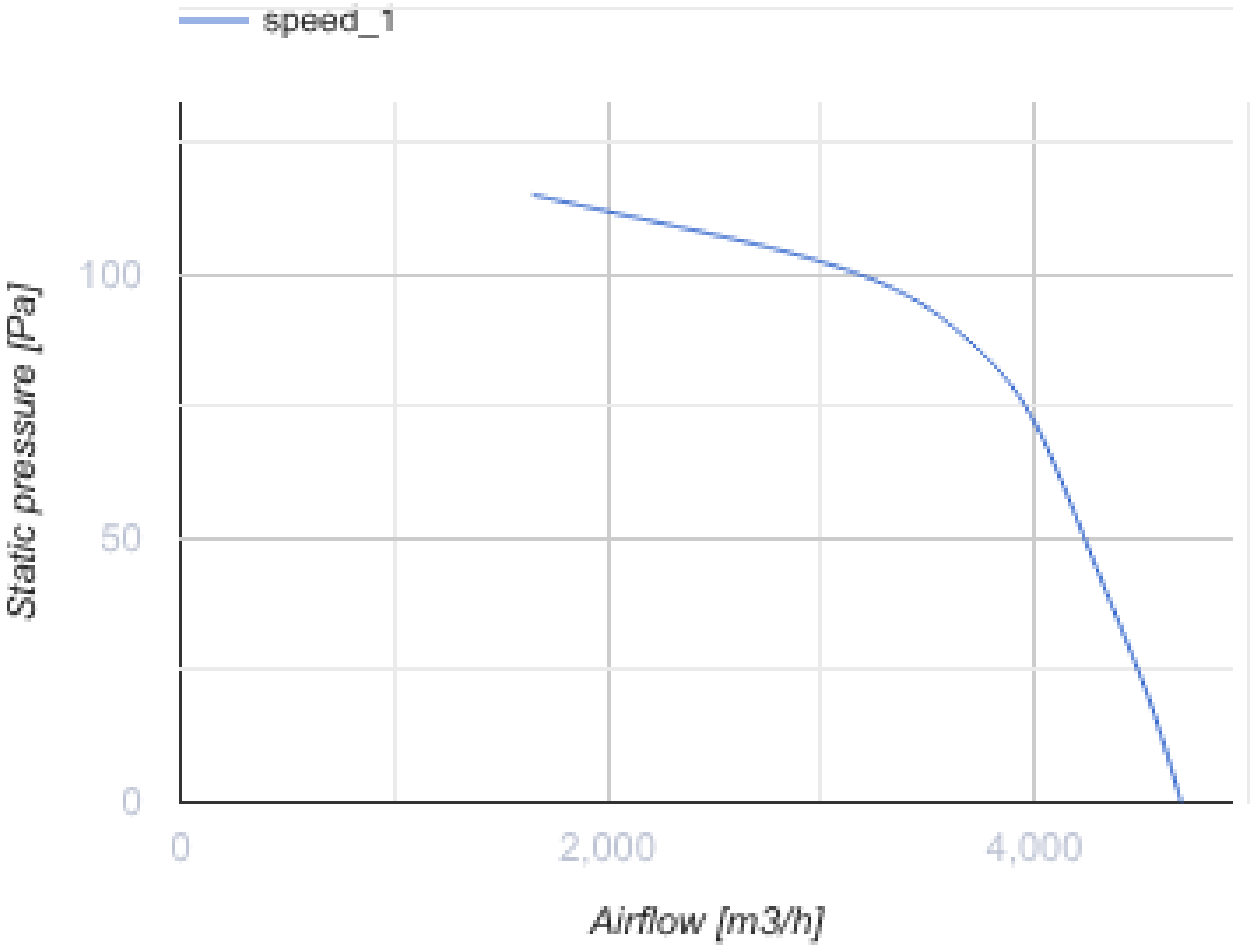
speed_1
Static pressure [Pa]
100
50
0
0
2,000
4,000
Airflow [m3/h]

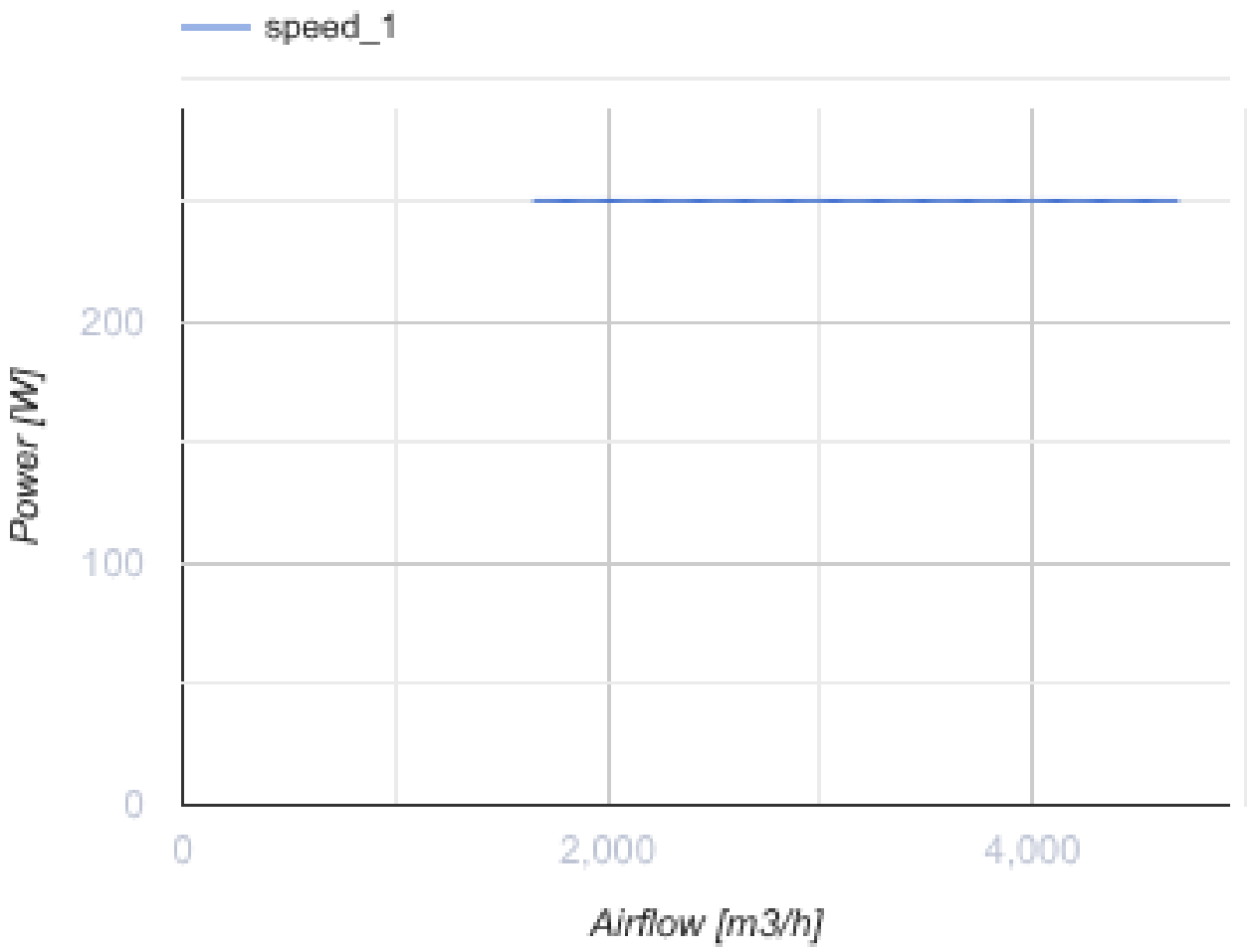


## Размеры

| ØD | Ød | B | B1 | L |
|---|---|---|---|---|
| 465 | 11 | 576 | 535 | 230 |

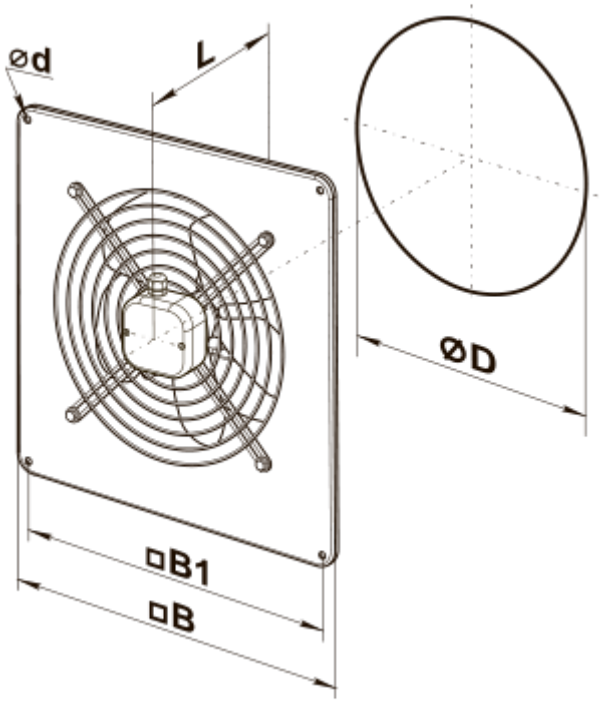
ød
L
ØD
□B1
□B

## Экодизайн

| | |
|---|---|
| Торговая марка | Вентс |
| Модель | OB 6E 450 |
| Тип привода | External MSD or VSD |
| Тип теплообменника | Нет |
| Статическое давление при номинальном расходе воздуха (Па) | 90 |
| Максимальные внешние утечки (%) | 2.7 |
| Статическая эффективность (%) | 32 |
| Sound power level (дБ(А)) | 84 |
| Декларируемый тип вентиляционной единицы | NRVU UVU |
| Эффективная мощность (кВт) | 0.288 |