ОВ 6Е 500



Настенные осевые вентиляторы

• Уровень звукового давления LpA на расстоянии 3 м: 56
• Тип крыльчатки: Осевой
• Материал корпуса: Сталь с полимерным покрытием
• Установка в любом положении

	Единица измерения	ОВ 6Е 500
Фазность	-	1
Максимальное напряжение питания	В	240
Минимальное напряжение питания	В	220
Частота сети питания	Гц	50
Номинальная мощность	Вт	220
Максимальный ток	А	1.1
Максимальный расход воздуха	м³/час	4880
Уровень звукового давления LpA на расстоянии 3 м	дБ(А)	56
Вес	кг	14
Максимальная температура перемещаемого воздуха	°С	60
Минимальная температура перемещаемого воздуха	°С	-30
Класс защиты	-	IP24
Класс защиты привода	-	IP54
Материал крыльчатки	-	Сталь с полимерным покрытием

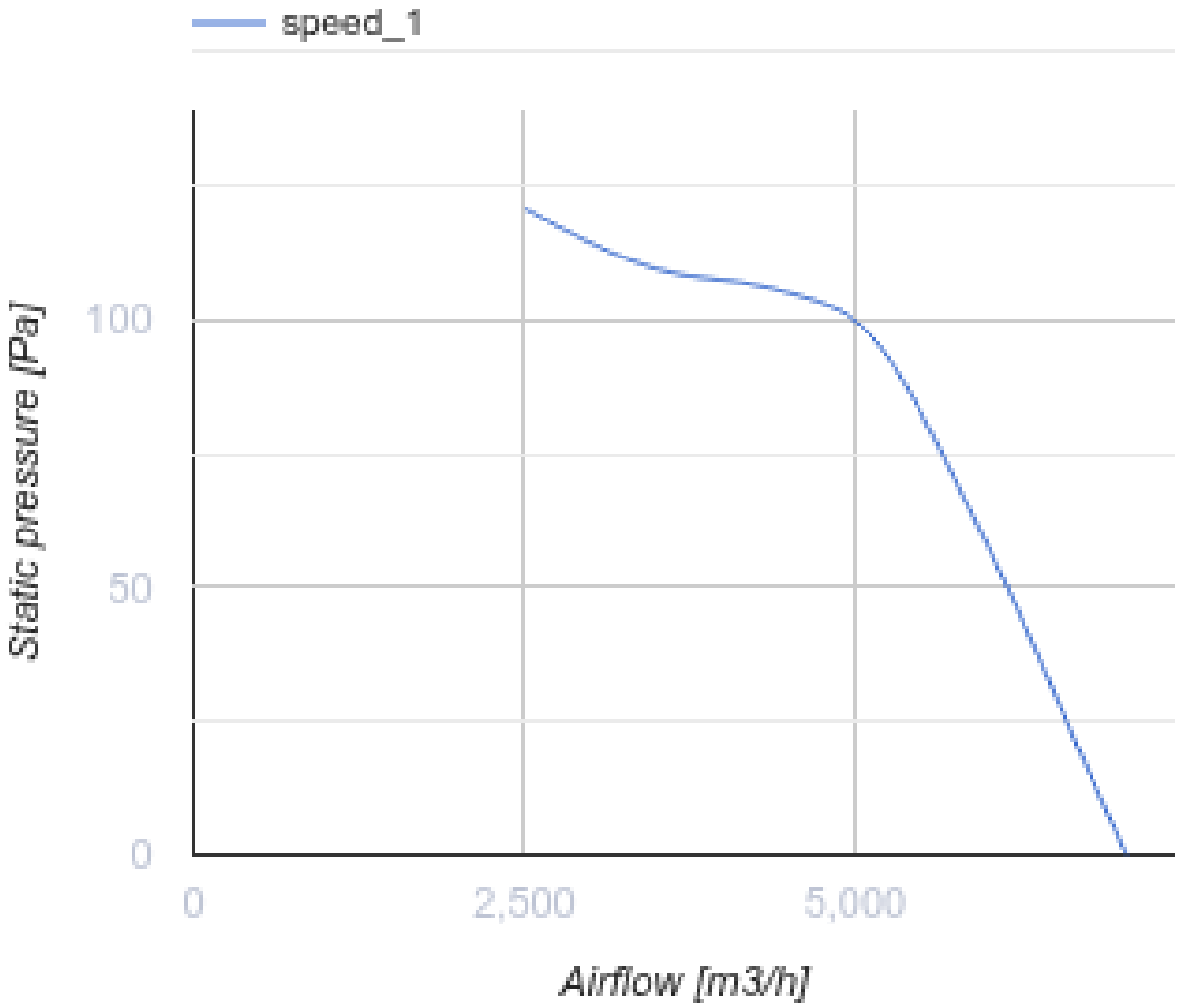
speed_1
Static pressure [Pa]
100
50
0
0
2,500
5,000
Airflow [m3/h]

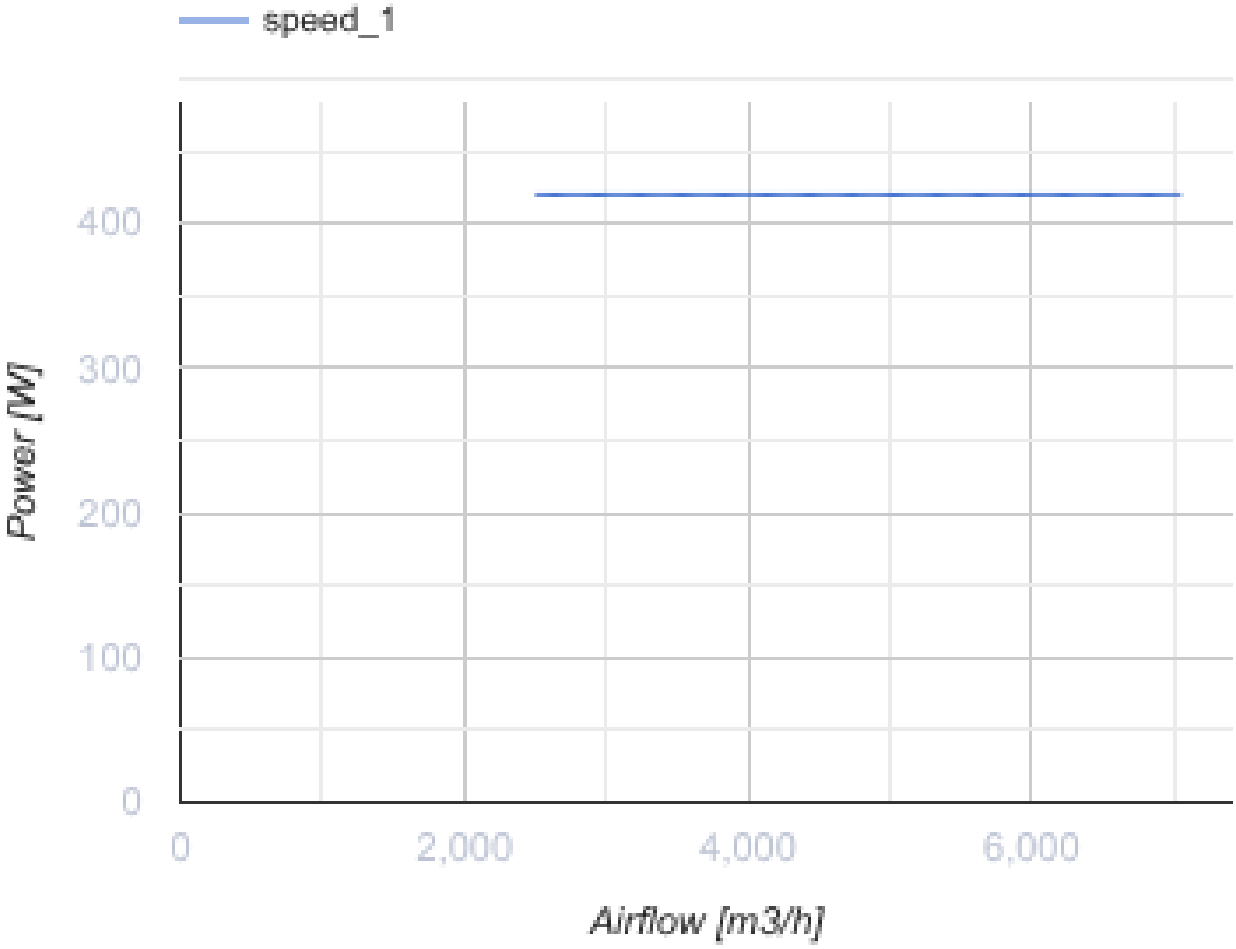

Размеры

ØD	Ød	B	B1	L
520	11	655	615	250

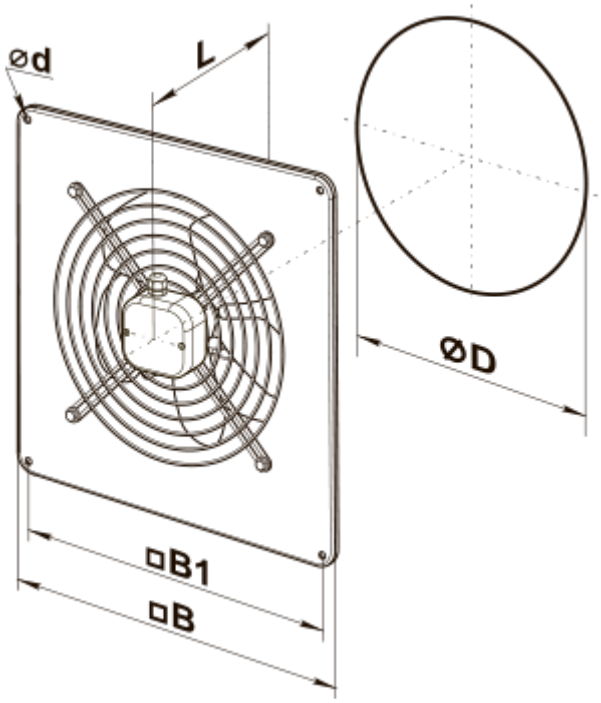
ød
L
ØD
□B1
□B

Экодизайн

Торговая марка	Вентс
Модель	OB 6E 500
Тип привода	External MSD or VSD
Тип теплообменника	Нет
Статическое давление при номинальном расходе воздуха (Па)	100
Максимальные внешние утечки (%)	2.7
Статическая эффективность (%)	32.1
Sound power level (дБ(А))	89
Декларируемый тип вентиляционной единицы	NRVU UVU
Эффективная мощность (кВт)	0.44