ОВ 8Д 710



Настенные осевые вентиляторы

• Уровень звукового давления LpA на расстоянии 3 м: 61
• Тип крыльчатки: Осевой
• Материал корпуса: Сталь с полимерным покрытием
• Установка в любом положении

	Единица измерения	ОВ 8Д 710
Фазность	-	3
Максимальное напряжение питания	В	400
Минимальное напряжение питания	В	400
Частота сети питания	Гц	50
Номинальная мощность	Вт	700
Максимальный ток	А	1.5
Максимальный расход воздуха	м³/час	12000
Уровень звукового давления LpA на расстоянии 3 м	дБ(А)	61
Вес	кг	33
Максимальная температура перемещаемого воздуха	°C	60
Минимальная температура перемещаемого воздуха	°C	-30
Класс защиты	-	IP24
Класс защиты привода	-	IP54
Материал крыльчатки	-	Сталь с полимерным покрытием

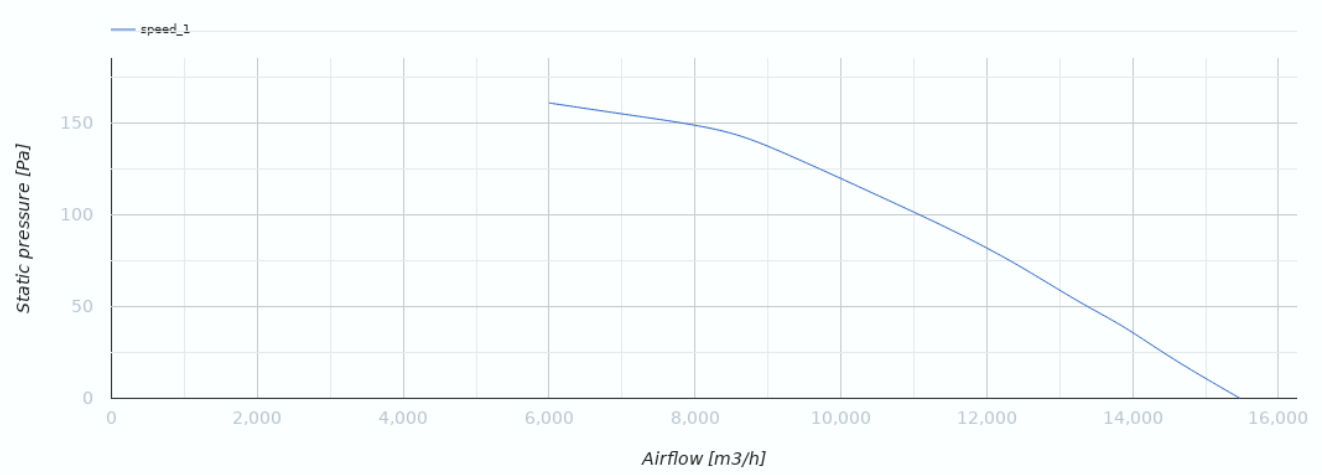

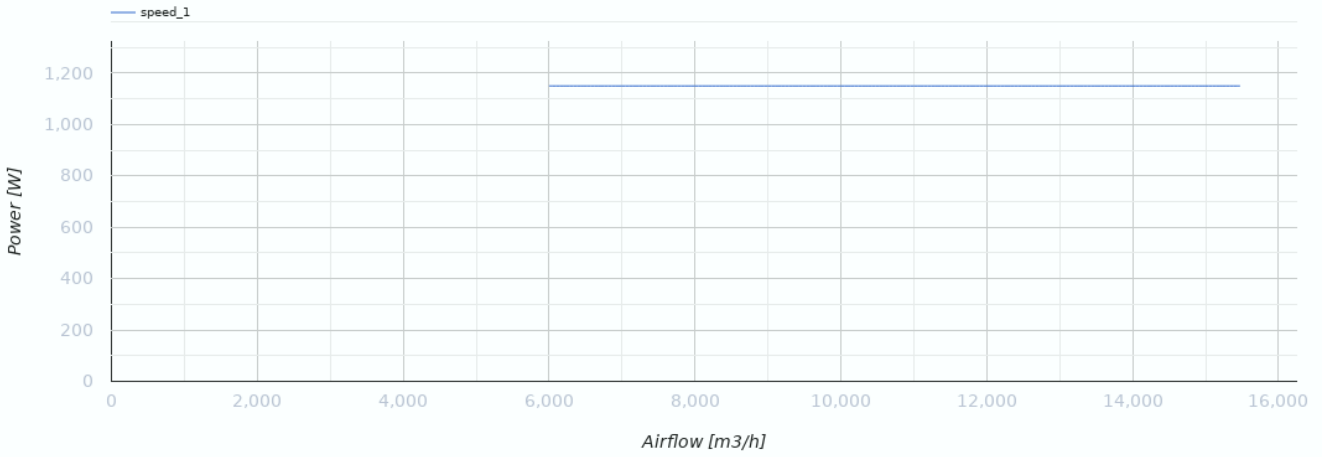

Размеры

ØD	Ød	B	B1	L
725	13	900	810	350

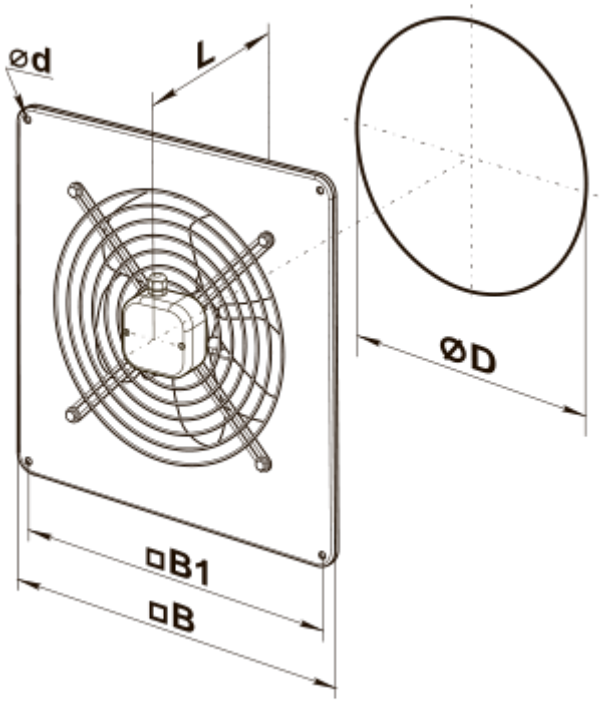
ød
L
ØD
□B1
□B