OB1 150



Настенные осевые вентиляторы с алюминиевой крыльчаткой

• Уровень звукового давления LpA на расстоянии 3 м: 33
• Тип крыльчатки: Осевой
• Материал корпуса: Сталь с полимерным покрытием
• Установка в любом положении

	Единица измерения	OB1 150	
Размер подключаемого воздуховода	мм	150	
Фазность	-	1	
Максимальное напряжение питания	В	240	
Минимальное напряжение питания	В	220	
Частота сети питания	Гц	50	60
Номинальная мощность	Вт	26	
Максимальный ток	А	0.19	
Максимальный расход воздуха	м³/час	180	
Скорость вращения	-	1300	
Уровень звукового давления LpA на расстоянии 3 м	дБ(А)	33	
Вес	кг	2.5	
Максимальная температура перемещаемого воздуха	°C	40	
Минимальная температура перемещаемого воздуха	°C	-30	
Класс защиты	-	IP24	
Класс защиты привода	-	IP44	
Материал крыльчатки	-	Алюминий	

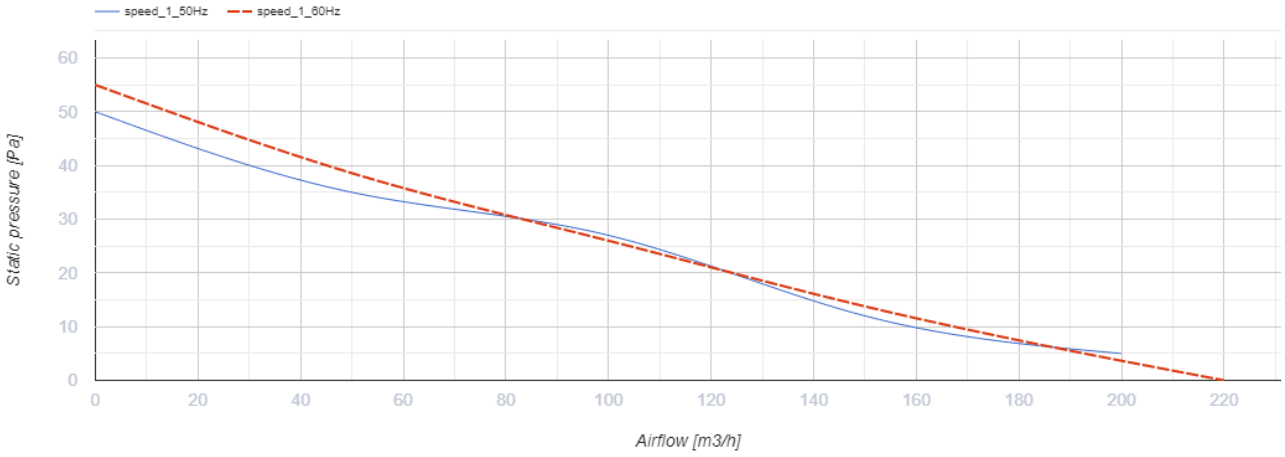

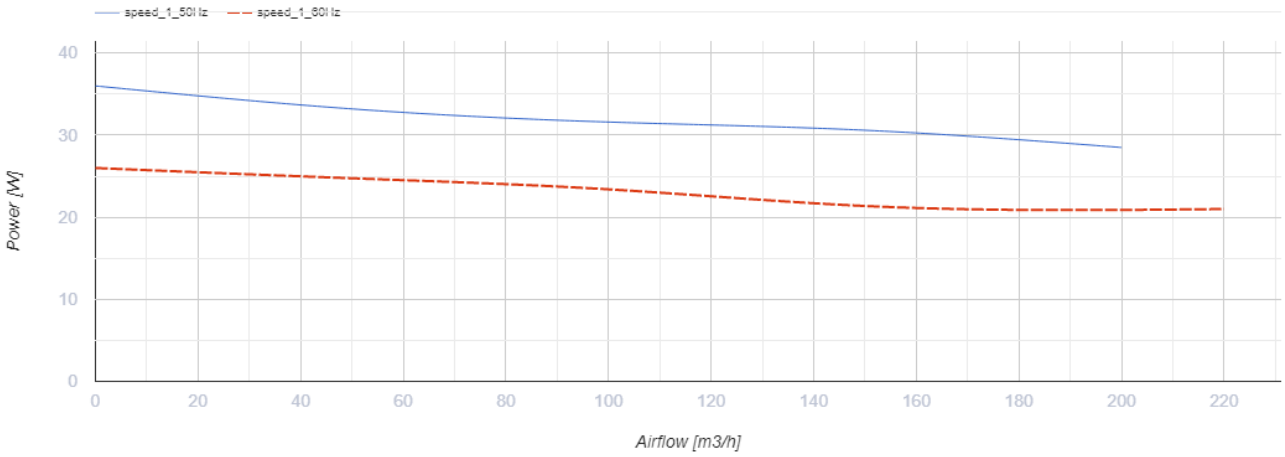

Размеры

ØD	Ød	B	B1	L
162	7	250	210	120

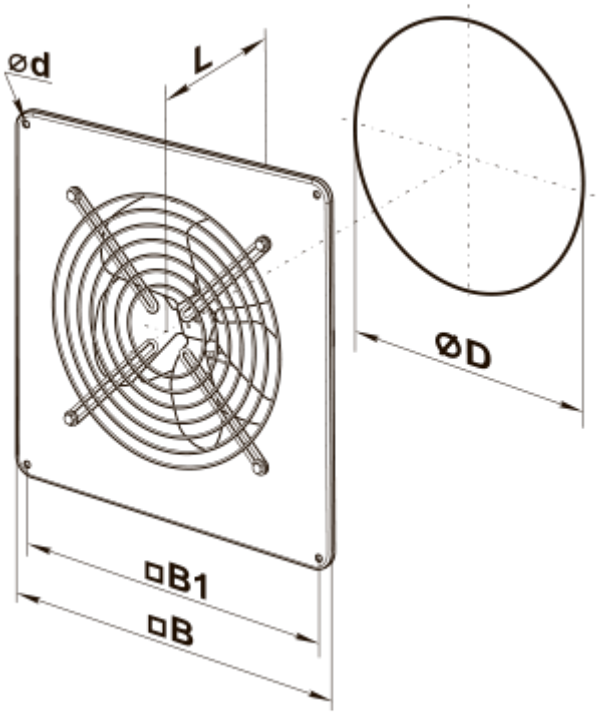
⌀d
L
⌀D
□B1
□B

Экодизайн

Торговая марка	Вентс
Модель	OB1 150
Тип привода	External MSD or VSD
Тип теплообменника	Нет
Статическое давление при номинальном расходе воздуха (Па)	27
Максимальные внешние утечки (%)	2.7
Статическая эффективность (%)	2.8
Эффективная мощность (кВт)	0.027
Sound power level (дБ(A))	53
Декларируемый тип вентиляционной единицы	NRVU UVU