ОВ1 200



Настенные осевые вентиляторы с алюминиевой крыльчаткой

• Уровень звукового давления LpA на расстоянии 3 м: 33
• Тип крыльчатки: Осевой
• Материал корпуса: Сталь с полимерным покрытием
• Установка в любом положении

	Единица измерения	ОВ1 200	
Размер подключаемого воздуховода	мм	200	
Фазность	-	1	
Максимальное напряжение питания	В	240	
Минимальное напряжение питания	В	220	
Частота сети питания	Гц	50	60
Номинальная мощность	Вт	33	
Максимальный ток	А	0.23	
Максимальный расход воздуха	м³/час	390	
Скорость вращения	-	1300	
Уровень звукового давления LpA на расстоянии 3 м	дБ(А)	33	
Вес	кг	3	
Максимальная температура перемещаемого воздуха	°C	40	
Минимальная температура перемещаемого воздуха	°C	-30	
Класс защиты	-	IP24	
Класс защиты привода	-	IP44	
Материал крыльчатки	-	Алюминий	

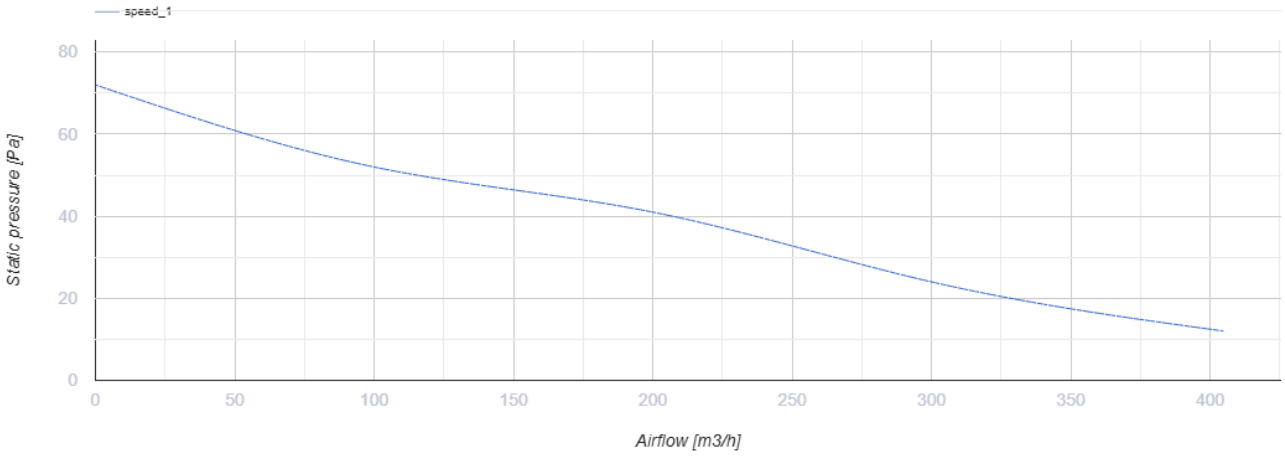

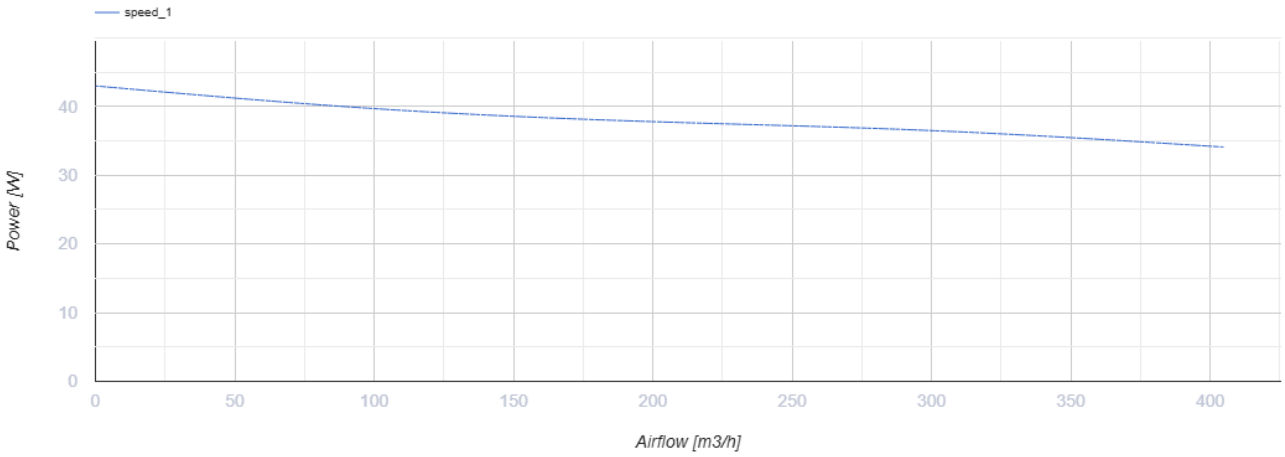

Размеры

ØD	Ød	B	B1	L
208	7	312	260	120

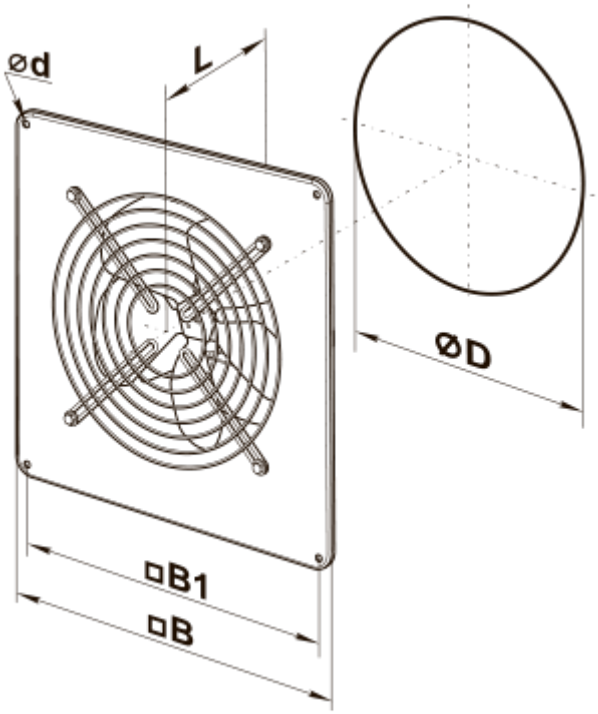
⌀d
L
⌀D
□B1
□B

Экодизайн

Торговая марка	Вентс					
Модель	OB1 200					
Удельное потребление энергии (кВт.час/(м²/год))	Холодный		Умеренный		Теплый	
	-48.1	A+	-26.4	B	-11.4	E
Тип установки	Однонаправленная					
Тип привода	Переменная скорость					
Тип теплообменника	Нет					
Максимальный расход воздуха (м³/час)	405					
Потребляемая мощность (Вт)	43					
Эталонный объемный расход (м³/с)	0.113					
Статическое давление в исходной точке (Па)	10					
Удельный потребляемая мощность в исходной точке (Вт/(м³/час))	0.106					
Способ управления приводом	Локальное регулирование потребления					
Sound power level (дБ(А))	52					
Декларируемый тип вентиляционной единицы	RVU UVU					
Годовое потребление электричества (кВт.час/год)	Холодный		Умеренный		Теплый	
	69		69		69	
Годовое сохранение тепла (кВт.час/год)	Холодный		Умеренный		Теплый	
	5500		2800		1300	