OB1 250



Настенные осевые вентиляторы с алюминиевой крыльчаткой

• Уровень звукового давления LpA на расстоянии 3 м: 37
• Тип крыльчатки: Осевой
• Материал корпуса: Сталь с полимерным покрытием
• Установка в любом положении

	Единица измерения	OB1 250	
Размер подключаемого воздуховода	мм	250	
Фазность	-	1	
Минимальное напряжение питания	В	220	
Максимальное напряжение питания	В	240	
Частота сети питания	Гц	50	60
Номинальная мощность	Вт	68	
Максимальный ток	А	0.48	
Максимальный расход воздуха	м³/час	1070	
Скорость вращения	-	1300	
Уровень звукового давления LpA на расстоянии 3 м	дБ(А)	37	
Вес	кг	3.5	
Максимальная температура перемещаемого воздуха	°C	40	
Минимальная температура перемещаемого воздуха	°C	-30	
Класс защиты	-	IP24	
Класс защиты привода	-	IP44	
Материал крыльчатки	-	Алюминий	

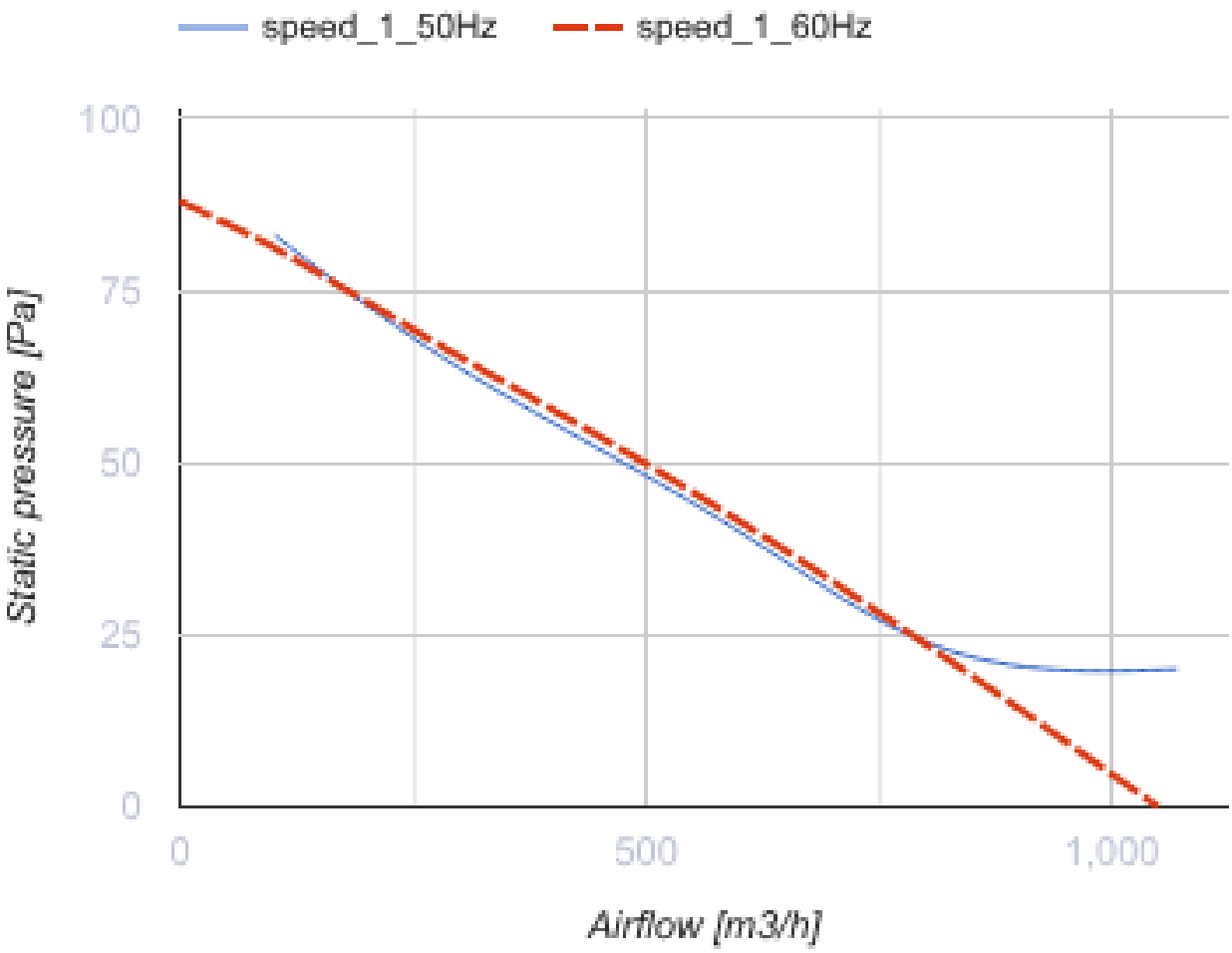
speed_1_50Hz
speed_1_60Hz
100
75
50
25
0
Static pressure [Pa]
0
500
1,000
Airflow [m3/h]

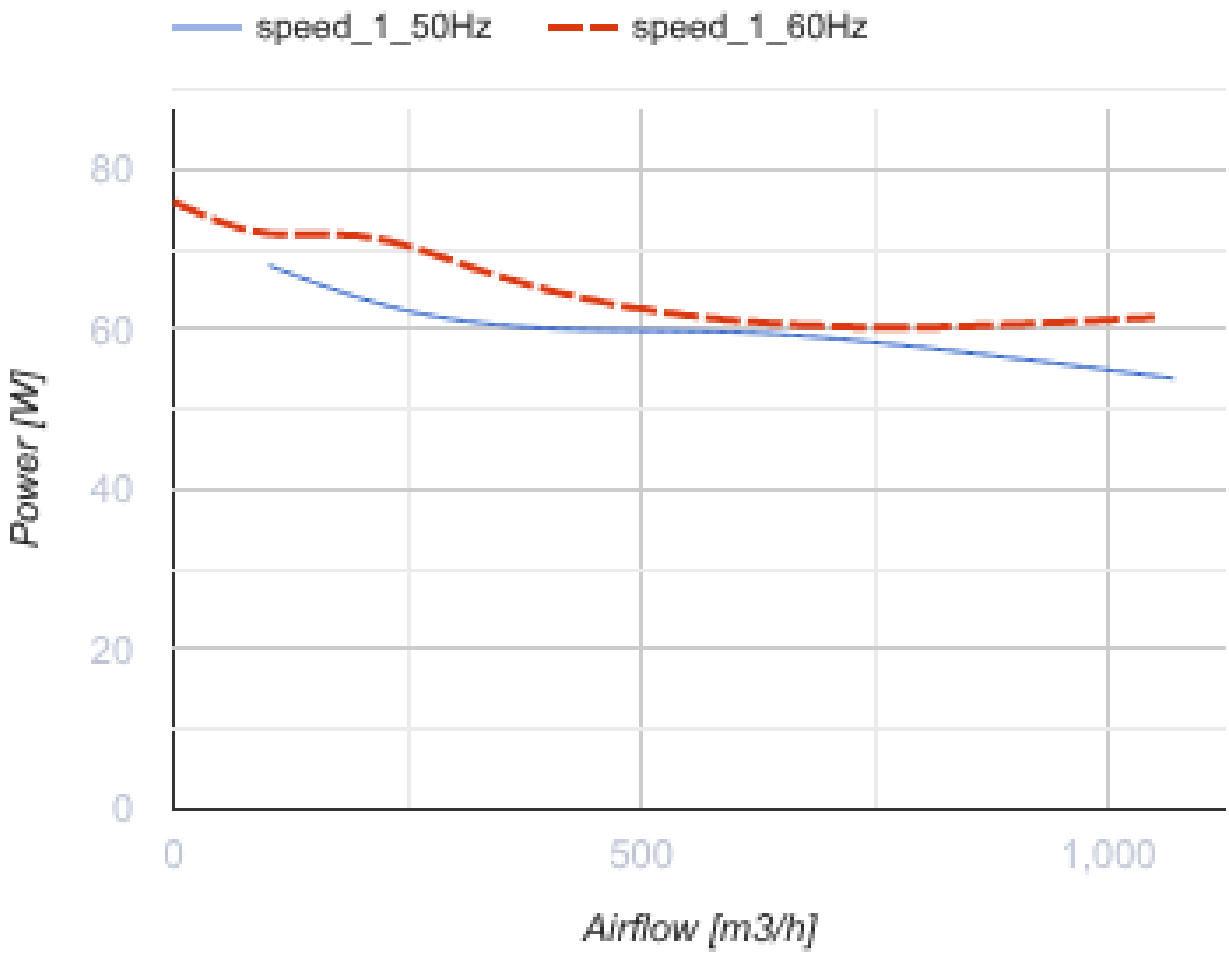

Размеры

ØD	Ød	B	B1	L
262	7	370	320	140

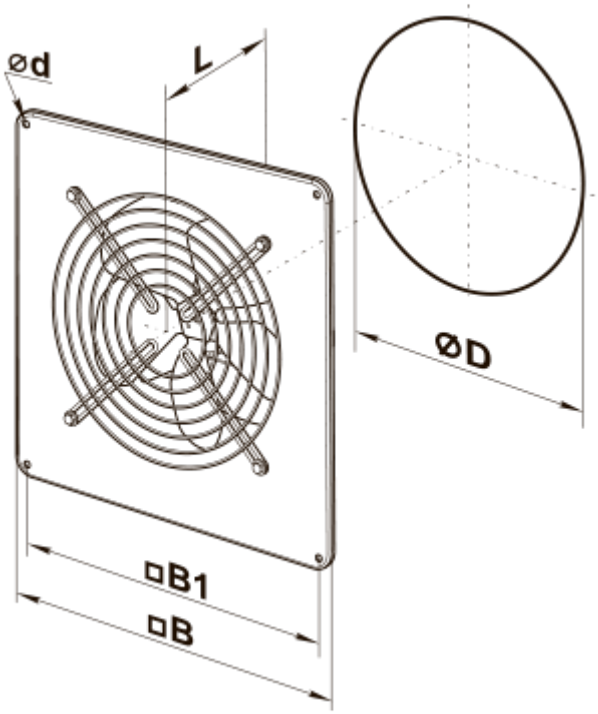
⌀d
L
⌀D
□B1
□B

Экодизайн

Торговая марка	Вентс					
Модель	OB1 250					
Удельное потребление энергии (кВт.час/(м²/год))	Холодный		Умеренный		Теплый	
	-54	A+	-27	B	-12	E
Тип установки	Однонаправленная					
Тип привода	Переменная скорость					
Тип теплообменника	Нет					
Максимальный расход воздуха (м³/час)	900					
Потребляемая мощность (Вт)	68					
Эталонный объемный расход (м³/с)	0.175					
Удельный потребляемая мощность в исходной точке (Вт/(м³/час))	0.078					
Способ управления приводом	Локальное регулирование потребления					
Sound power level (дБ(A))	57					
Декларируемый тип вентиляционной единицы	RVU UVU					
Годовое потребление электричества (кВт.час/год)	Холодный		Умеренный		Теплый	
	41		41		41	
Годовое сохранение тепла (кВт.час/год)	Холодный		Умеренный		Теплый	
	5500		2800		1300	