ОВК 4Д 630

Осевые вентиляторы низкого давления в стальном корпусе для настенного монтажа

• Максимальный расход воздуха: 12200
• Уровень звукового давления LpA на расстоянии 3 м: 69
• Тип двигателя: AC
• Тип крыльчатки: Осевой
• Материал корпуса: Сталь с полимерным покрытием
• Установка в любом положении

	Единица измерения	ОВК 4Д 630
Размер подключаемого воздуховода	мм	630
Скорость	-	1
Минимальное напряжение питания	В	400
Максимальное напряжение питания	В	400
Частота сети питания	Гц	50/60
Номинальная мощность	Вт	800
Максимальный ток	А	1.6
Максимальный расход воздуха	$м^3$/час	12200
Уровень звукового давления LpA на расстоянии 3 м	дБ(А)	69
Вес	кг	20
Максимальная температура перемещаемого воздуха	°C	60
Минимальная температура перемещаемого воздуха	°C	-30
Класс защиты	-	IP24

Размеры

ØD	ØD1	ØD2	Ød	L
650	760	800	11	275

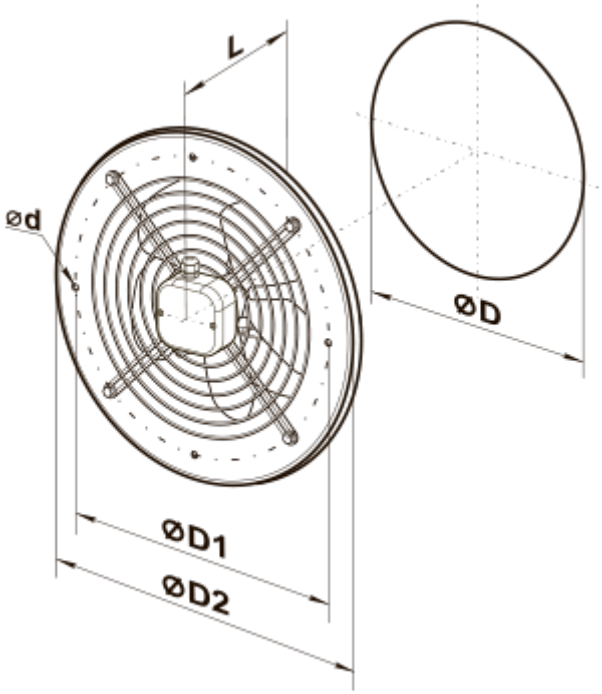
L
Ød
ØD
ØD1
ØD2