ОВК 4Е 550

Осевые вентиляторы низкого давления в стальном корпусе для настенного монтажа

• Максимальный расход воздуха: 8800
• Уровень звукового давления LpA на расстоянии 3 м: 62
• Тип двигателя: AC
• Тип крыльчатки: Осевой
• Материал корпуса: Сталь с полимерным покрытием
• Установка в любом положении

	Единица измерения	ОВК 4Е 550
Размер подключаемого воздуховода	мм	550
Скорость	-	1
Минимальное напряжение питания	В	220
Максимальное напряжение питания	В	240
Частота сети питания	Гц	50/60
Номинальная мощность	Вт	550
Максимальный ток	А	2.55
Максимальный расход воздуха	$м^3$/час	8800
Уровень звукового давления LpA на расстоянии 3 м	дБ(А)	62
Вес	кг	16.5
Максимальная температура перемещаемого воздуха	°C	60
Минимальная температура перемещаемого воздуха	°C	-30
Класс защиты	-	IP24

Размеры

ØD	ØD1	ØD2	Ød	L
570	645	710	11	260

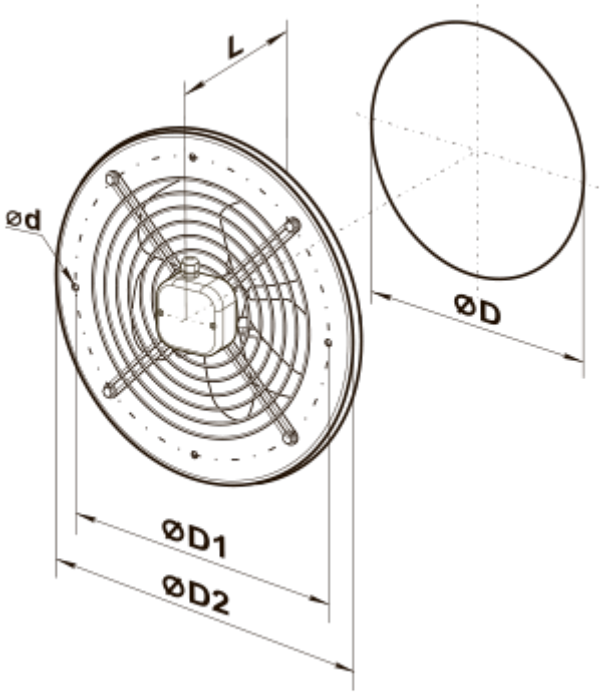
L
Ød
ØD
ØD1
ØD2